Lappset Luna

290200

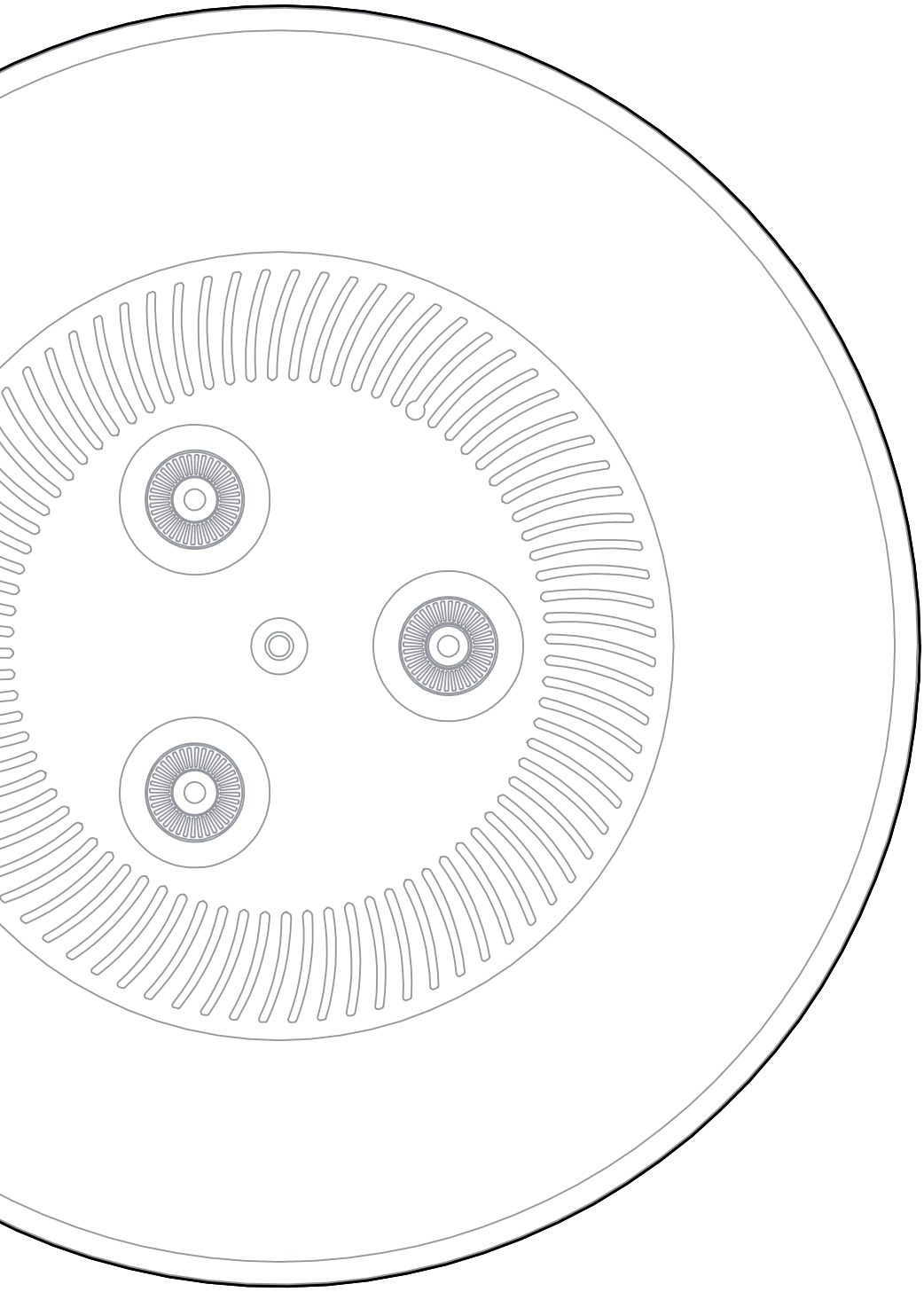

Installation instructions **EN**

Installatievoorschrift **NL**

Installationsanweisungen **DE**

WARNING

Read these installation instructions before you start the installation. Retain this manual for future reference.

WAARSCHUWING

Lees deze installatieinstructies voordat u dit toestel installeert. Bewaar deze handleiding voor toekomstig gebruik.

WARNUNG

Bitte lesen Sie dieses Installationshandbuch durch, bevor Sie das Produkt installieren. Bewahren Sie dieses Handbuch zum späteren Nachschlagen auf.

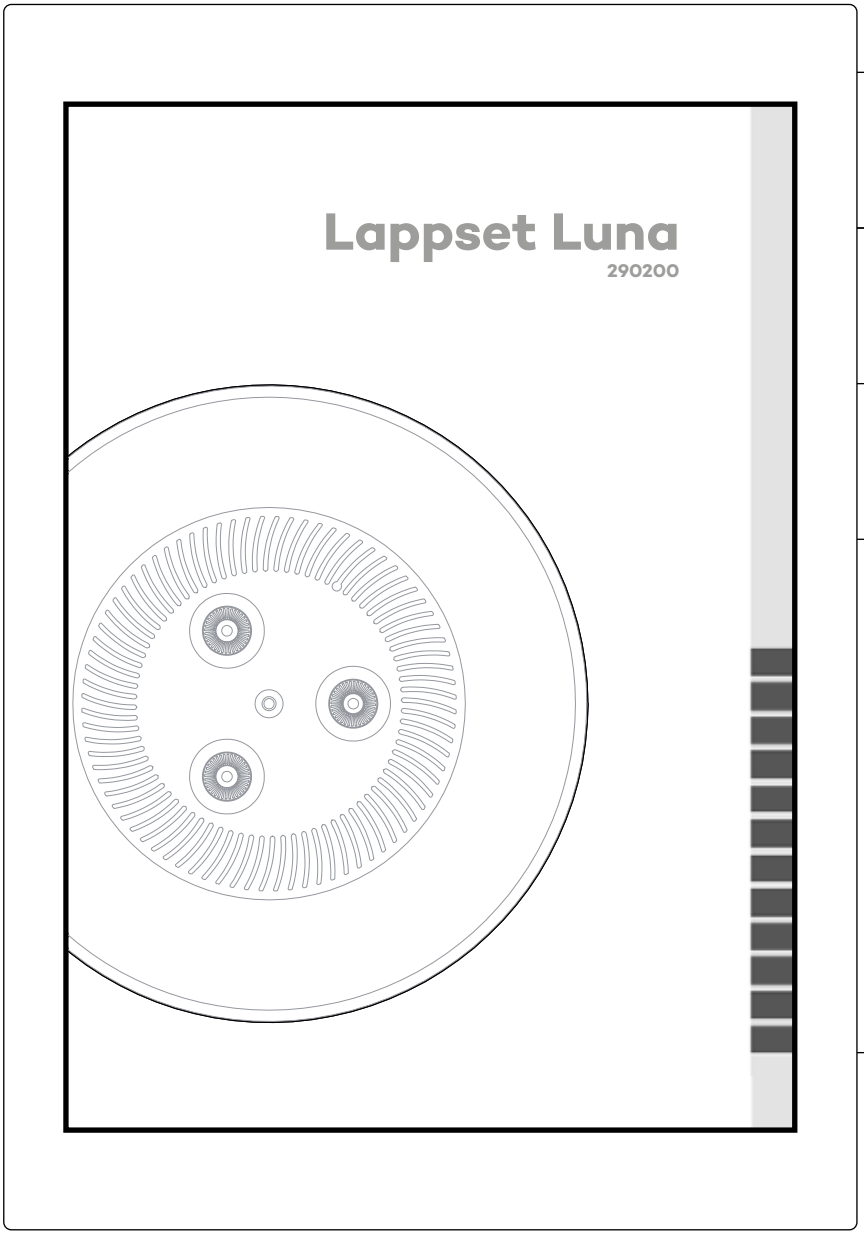

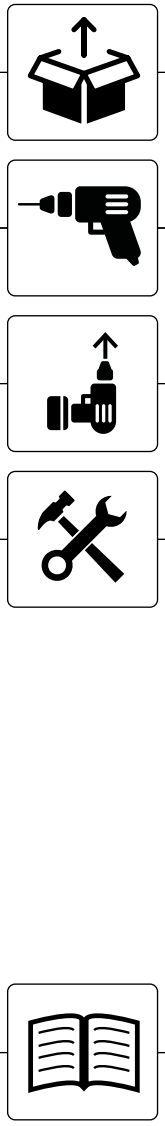

A

B

C

D

EN

NL

DE

A

A.1 Lappset Luna

290200

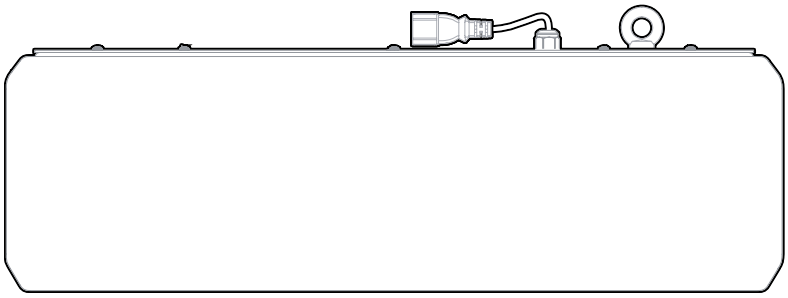

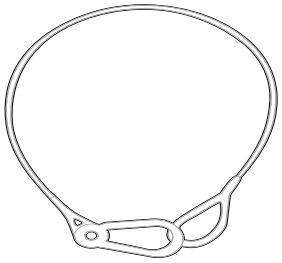

100-303 Innox safety cable

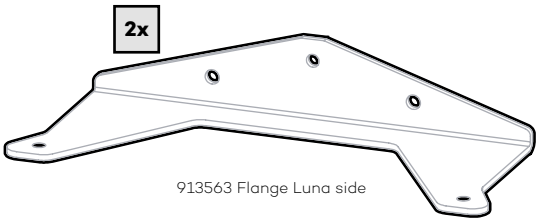

913563 Flange Luna side

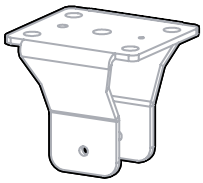

913567 Ceiling flange

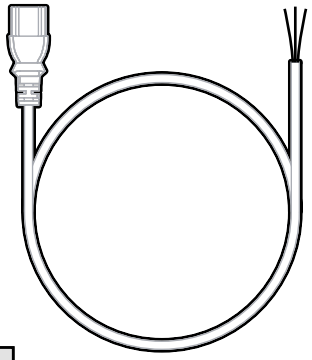

IEC C13 power cable

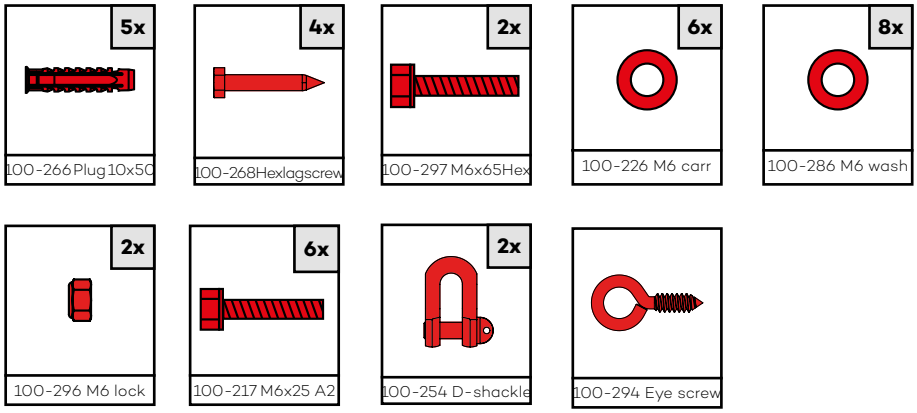

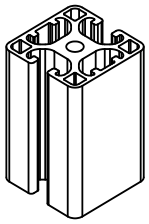

40x40mm L=60mm
100-300 Alu profile

A.2 Bracket extension

290292/290293

913566 Extension

290293

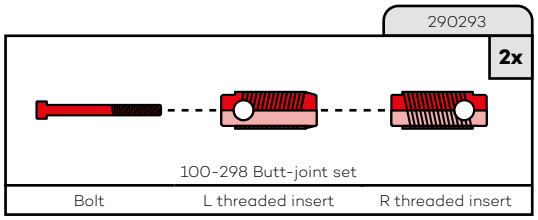

A . 3 Beam adaptor

290291

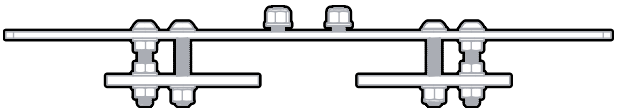

4000-600 I/H-beam installation bracket

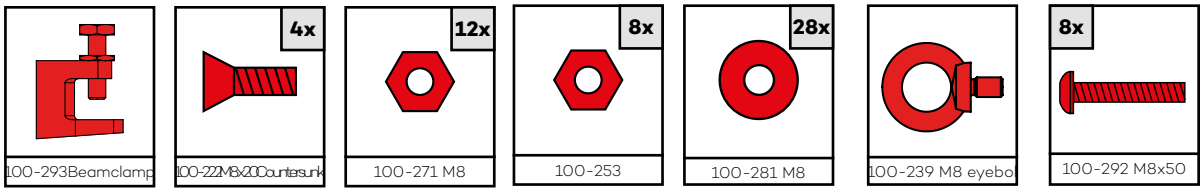

A . 4 Stabilisation set

290294/290295

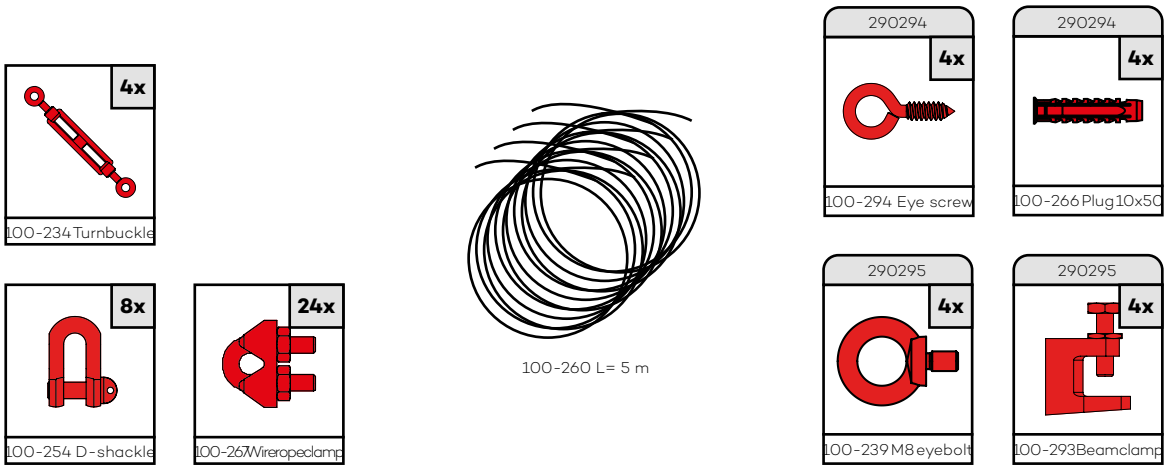

A . 5 Vinyl floor

290222

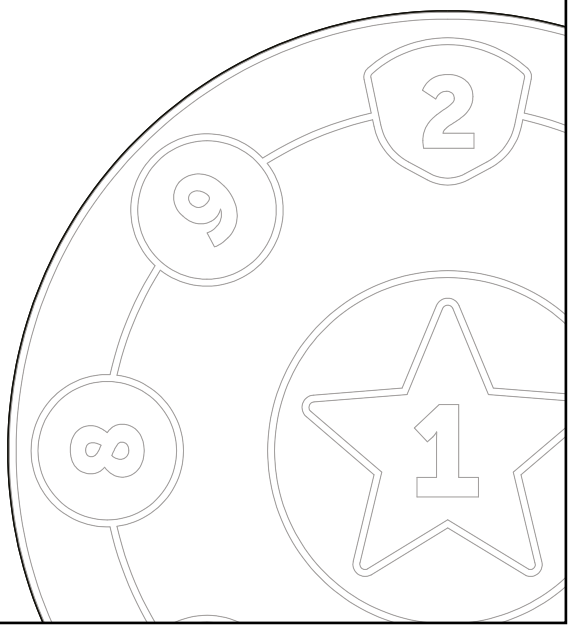

A . 6 Sticker floor

290223

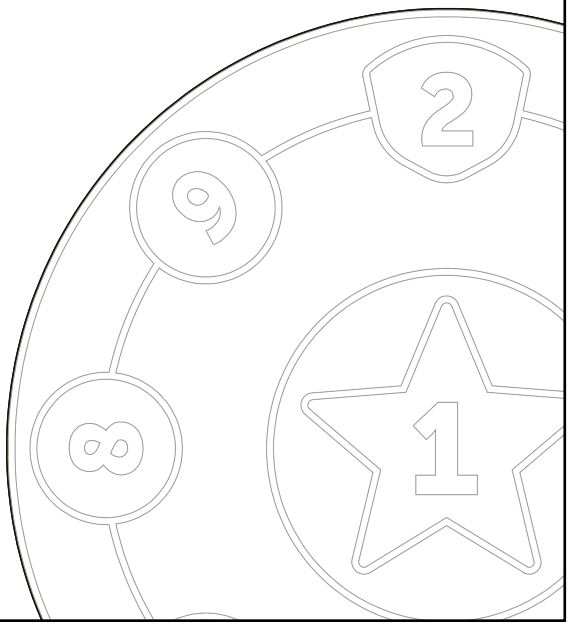

A

B

C

D

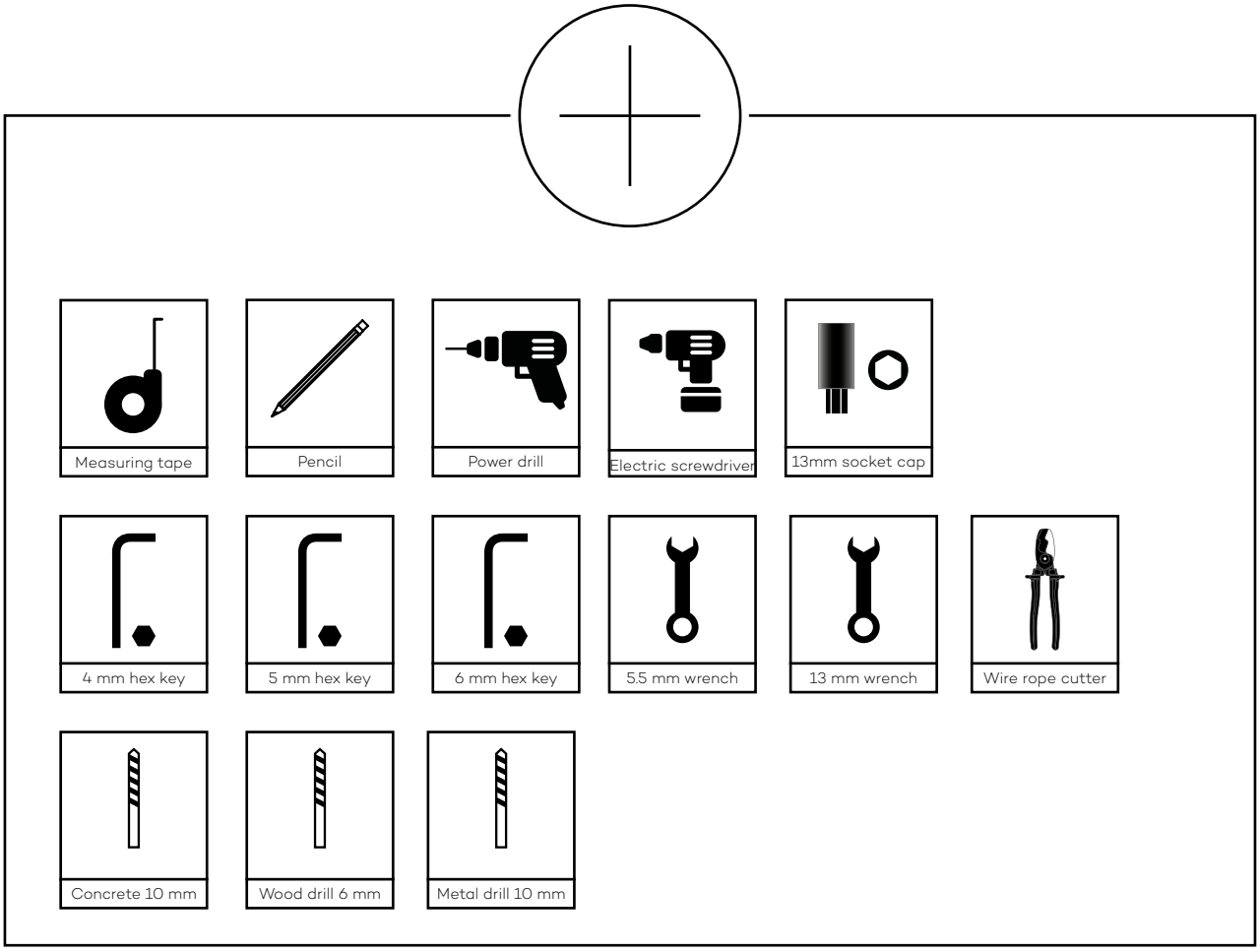

A.7

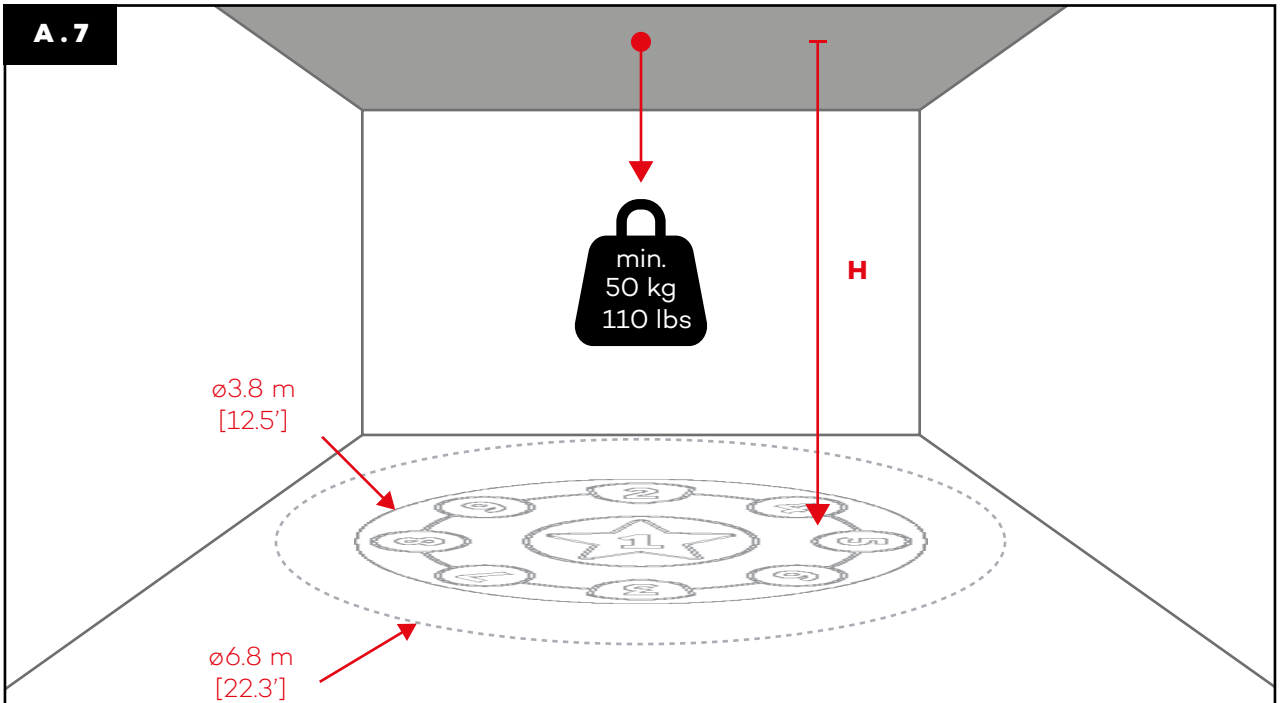

	H min	H max
Lappset Luna	300 cm [9.8']	375 cm [12.3']
[1...6] × Bracket extension	375 cm [12.3']	700 cm [23.0']

A.8

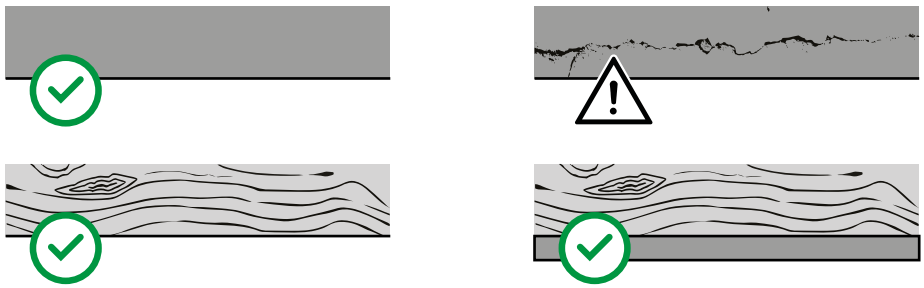

Beam adaptor 290291

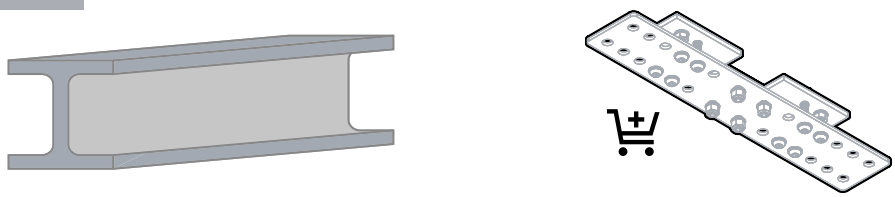

A.9

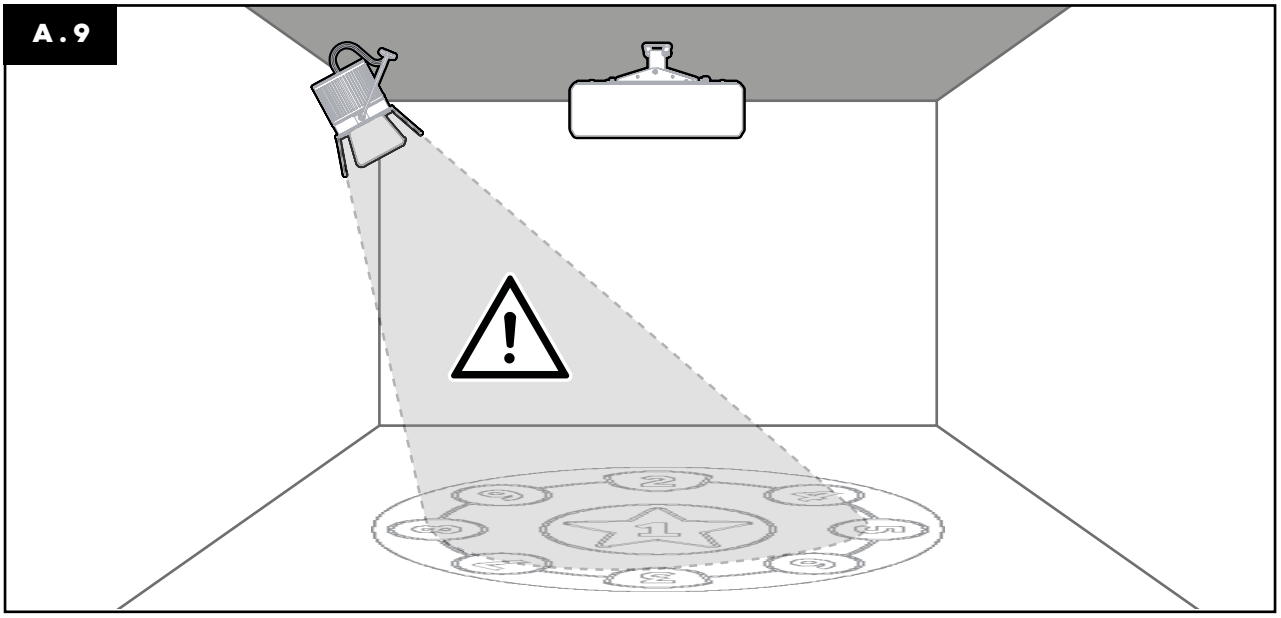

A.10

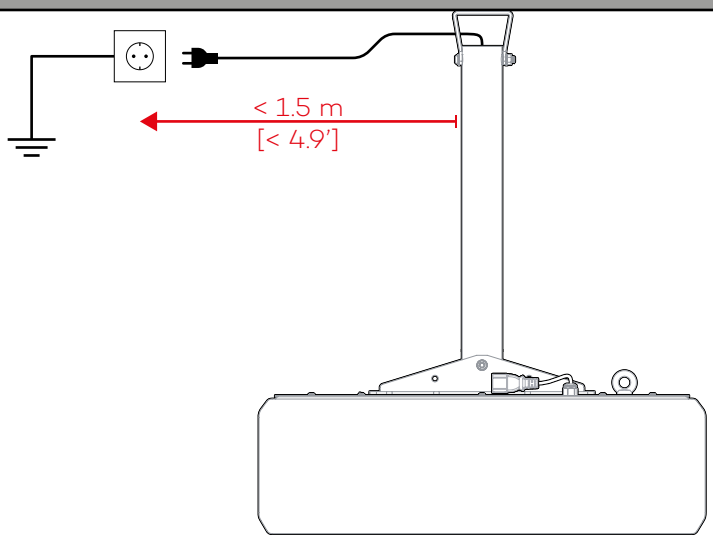

B

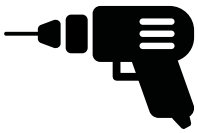

B.1

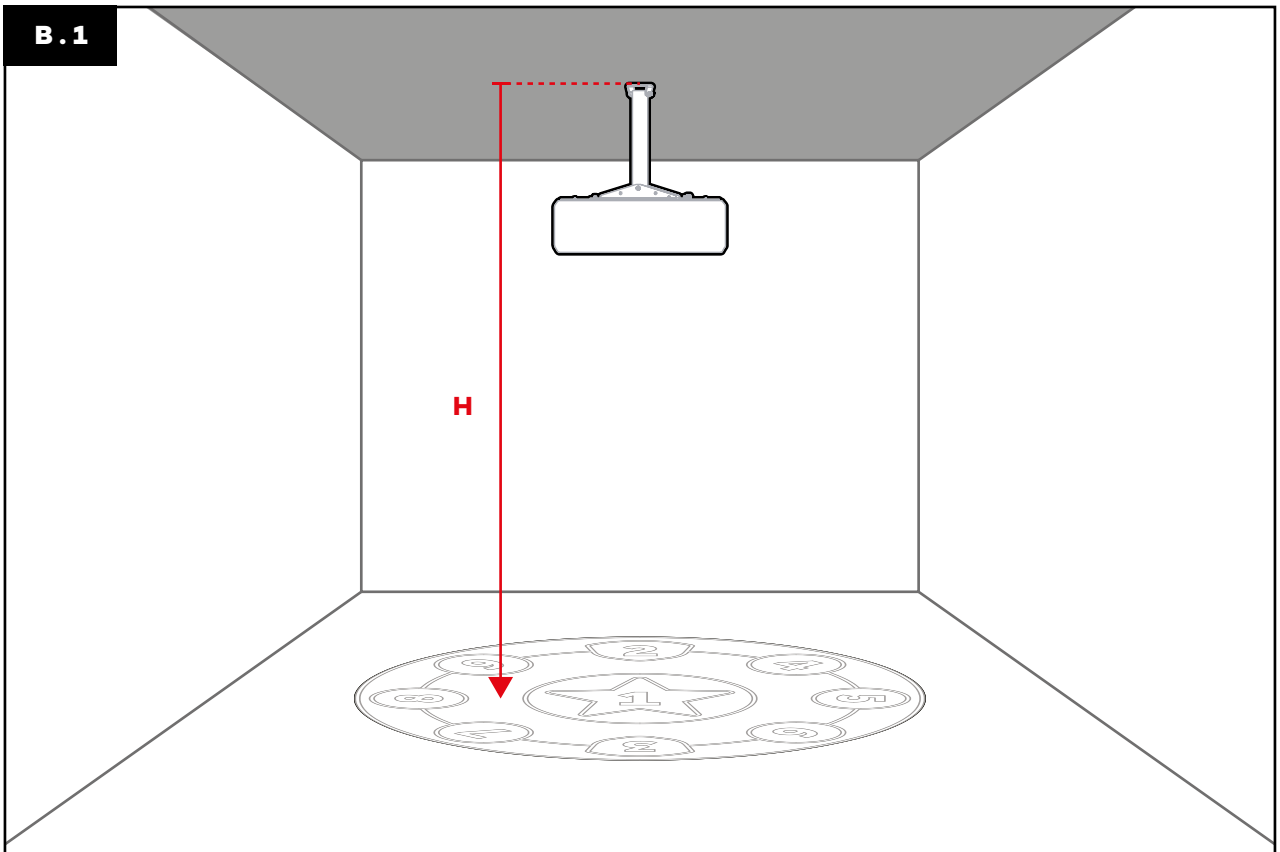

H	Bracket extension 290292/290293	Stabilisation set 290294/290295
300 cm [9.8'] - 375 cm [12.3']	None	
375 cm [12.3'] - 425 cm [13.9']	1 × 290292	
425 m [13.9'] - 475 cm [15.6']	1 × 290292 1 × 290293	
475 cm [15.6'] - 525 cm [17.2']	1 × 290292 2 × 290293	1 ×
525 cm [17.2'] - 575 cm [18.9']	1 × 290292 3 × 290293	1 ×
575 cm [18.9'] - 625 cm [20.5']	1 × 290292 4 × 290293	1 ×
625 cm [20.5'] - 700 cm [23.0']	1 × 290292 5 × 290293	1 ×

B . 2 Bracket extension

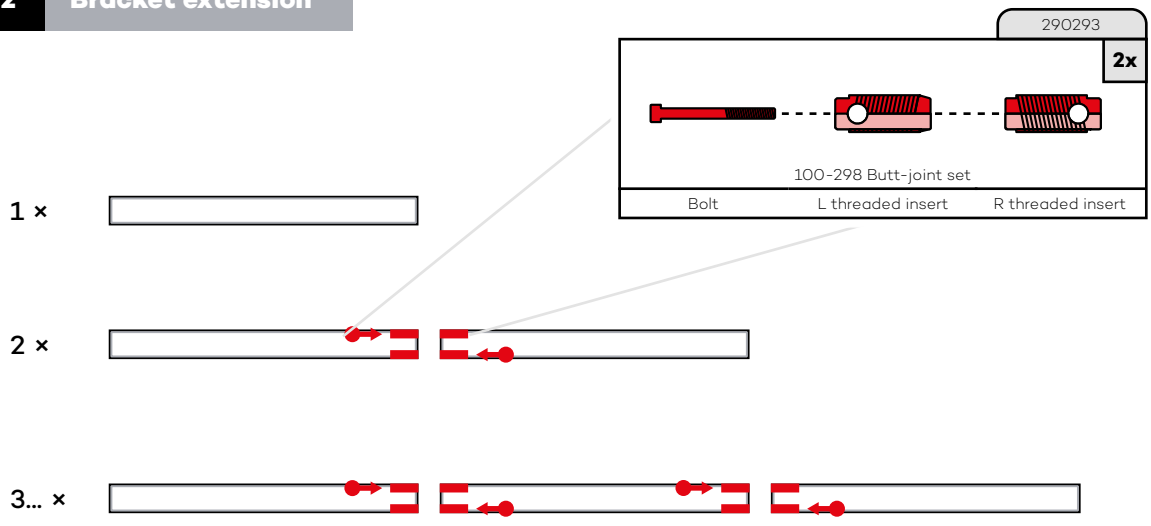

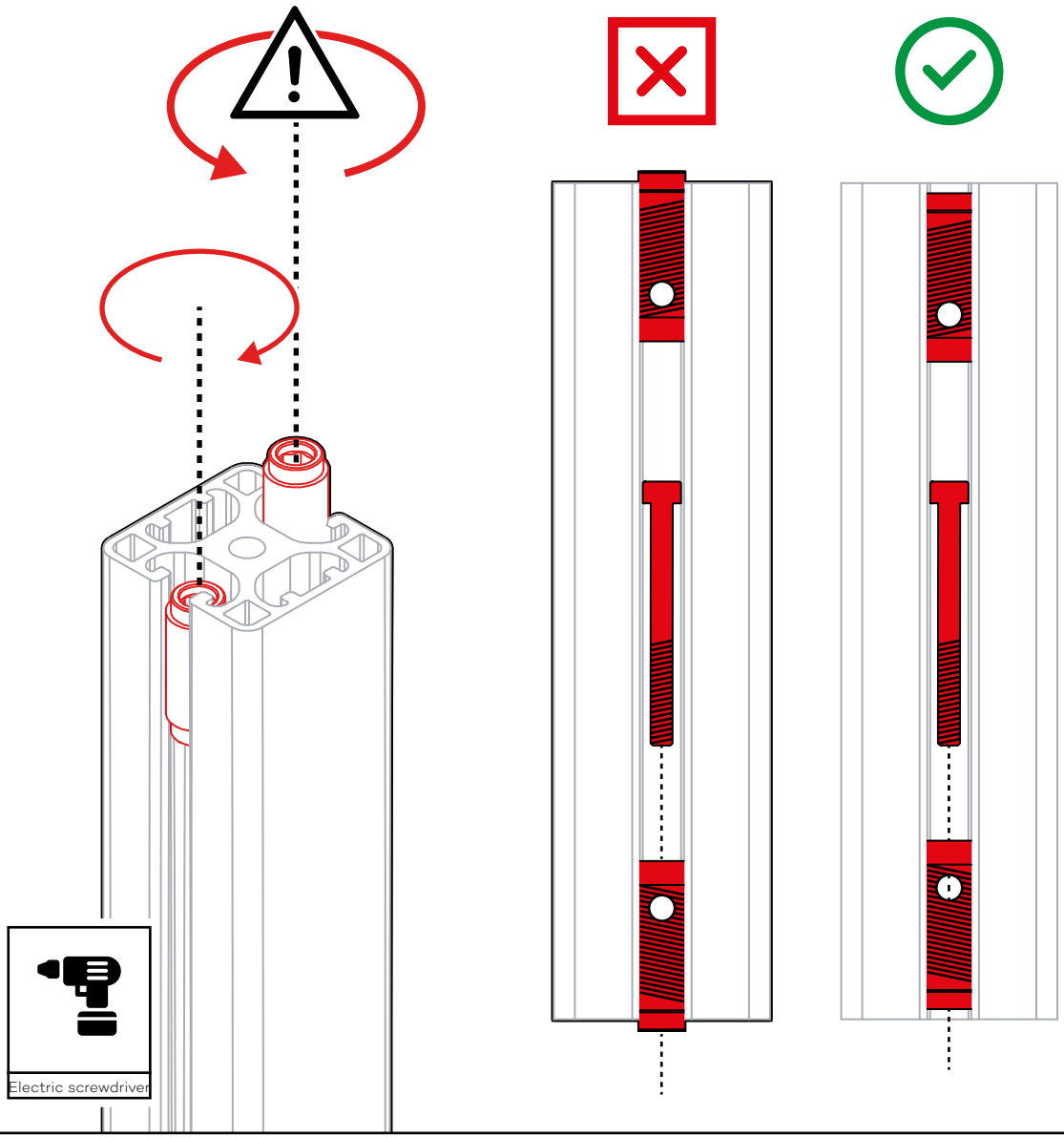

B . 3 Bracket extension

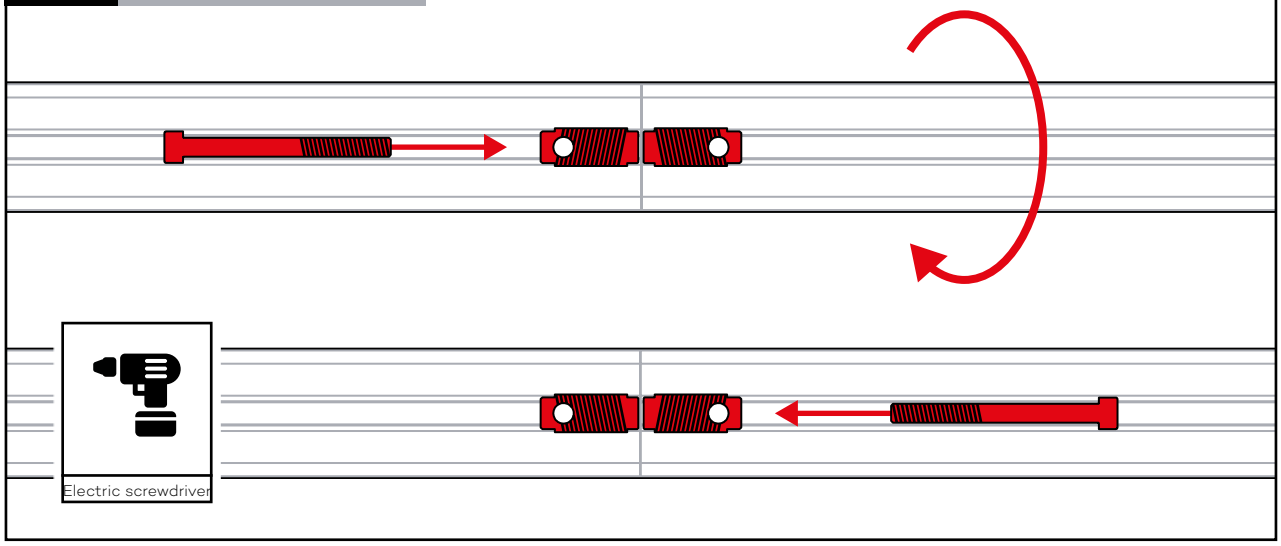

B . 4 Bracket extension

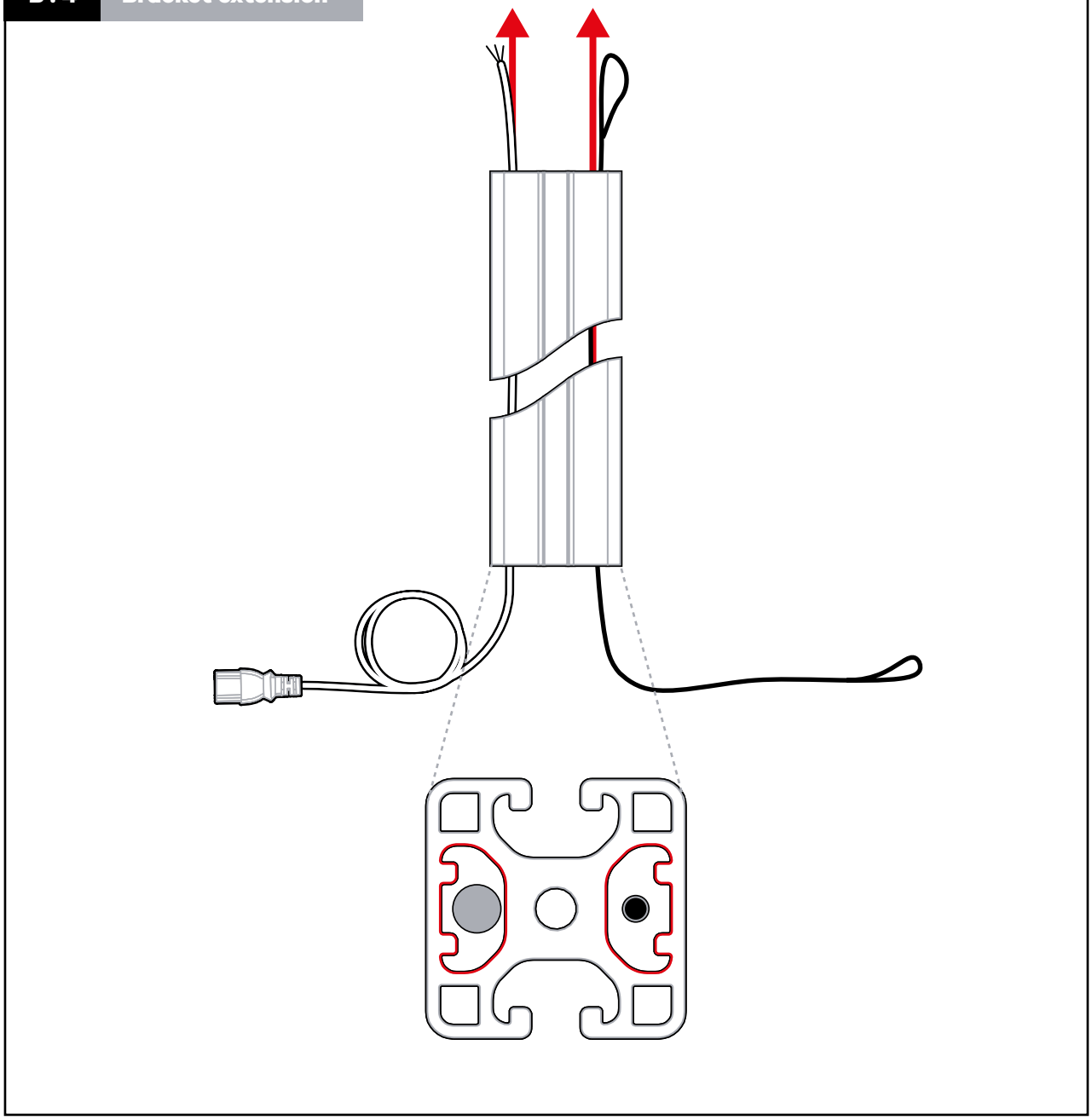

B.5

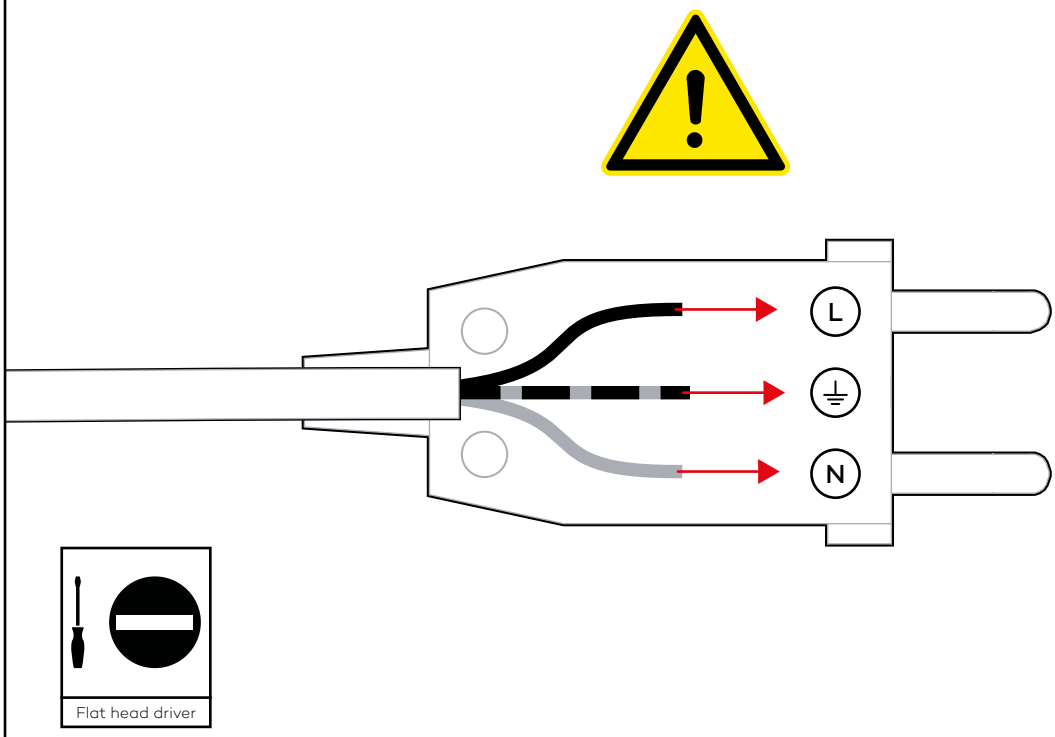
L
N
Flat head driver

B.6

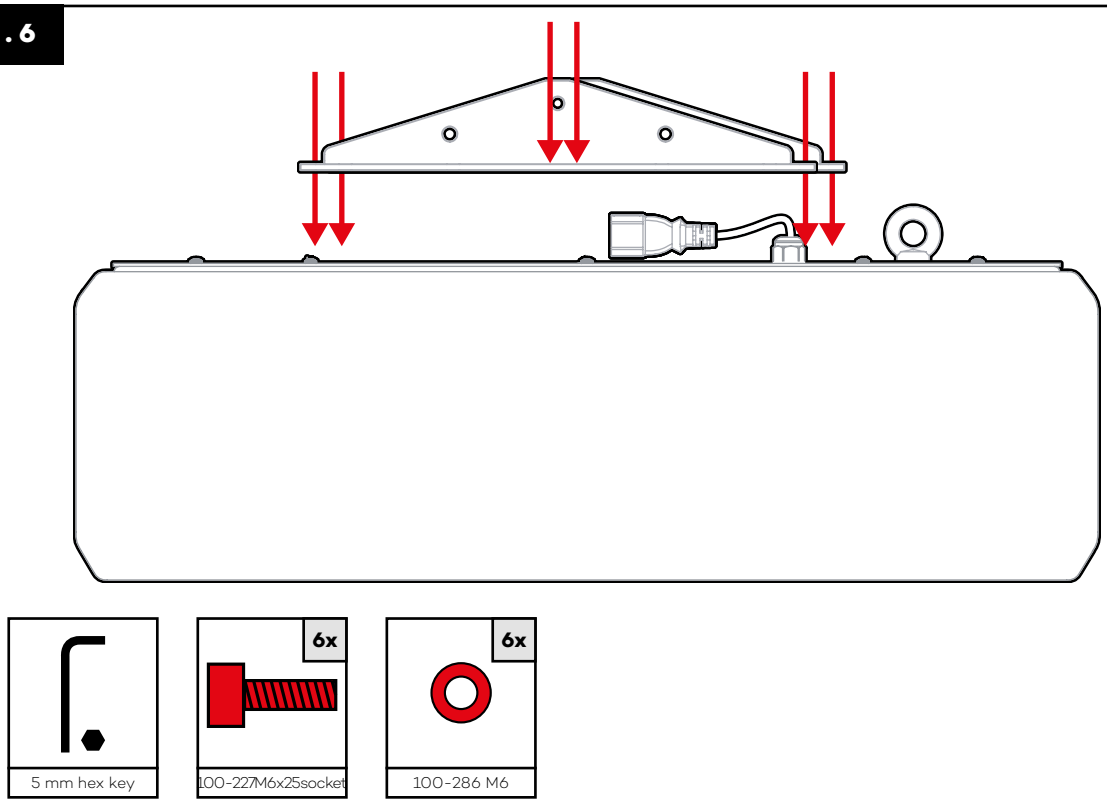
6x
6x
5 mm hex key
100-227M6x25socket
100-286 M6

C

C.1

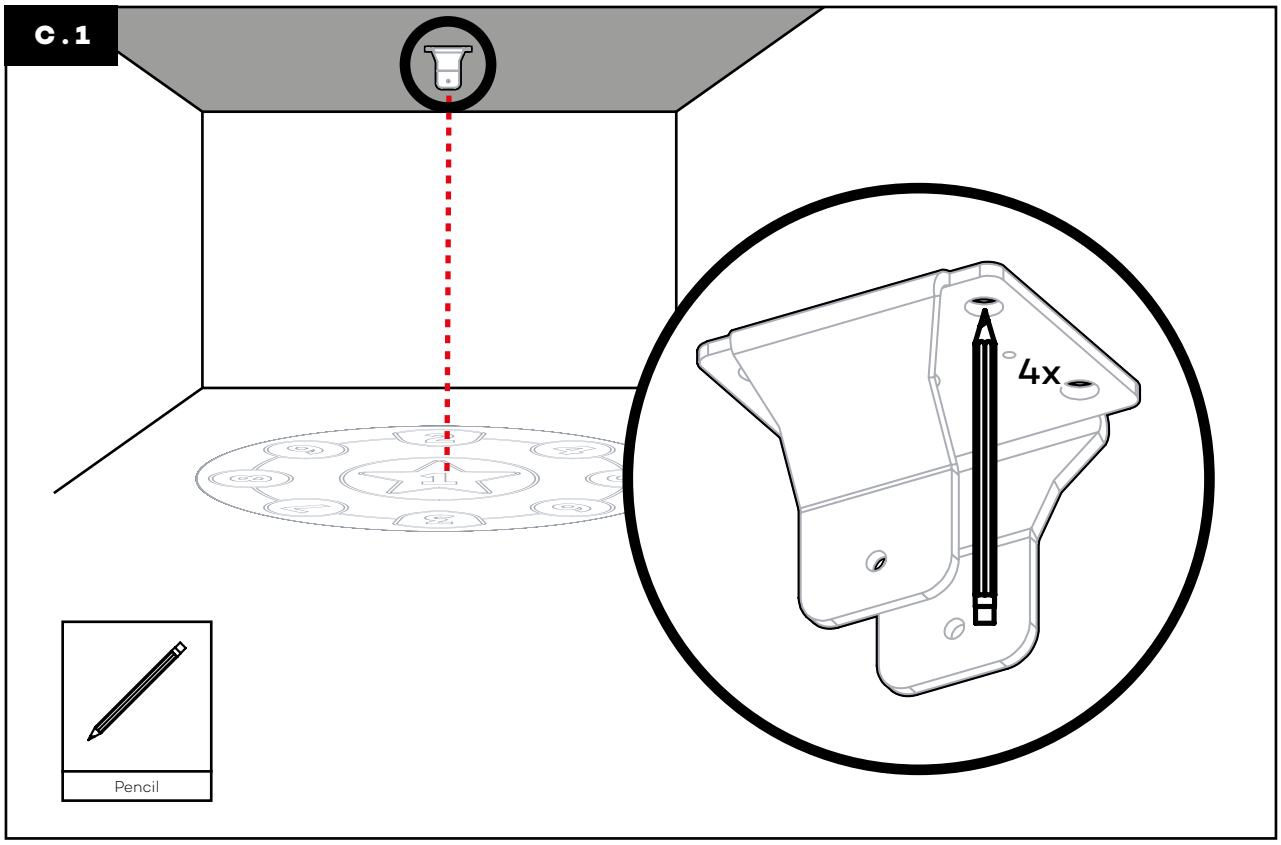
4x
Pencil

C.2

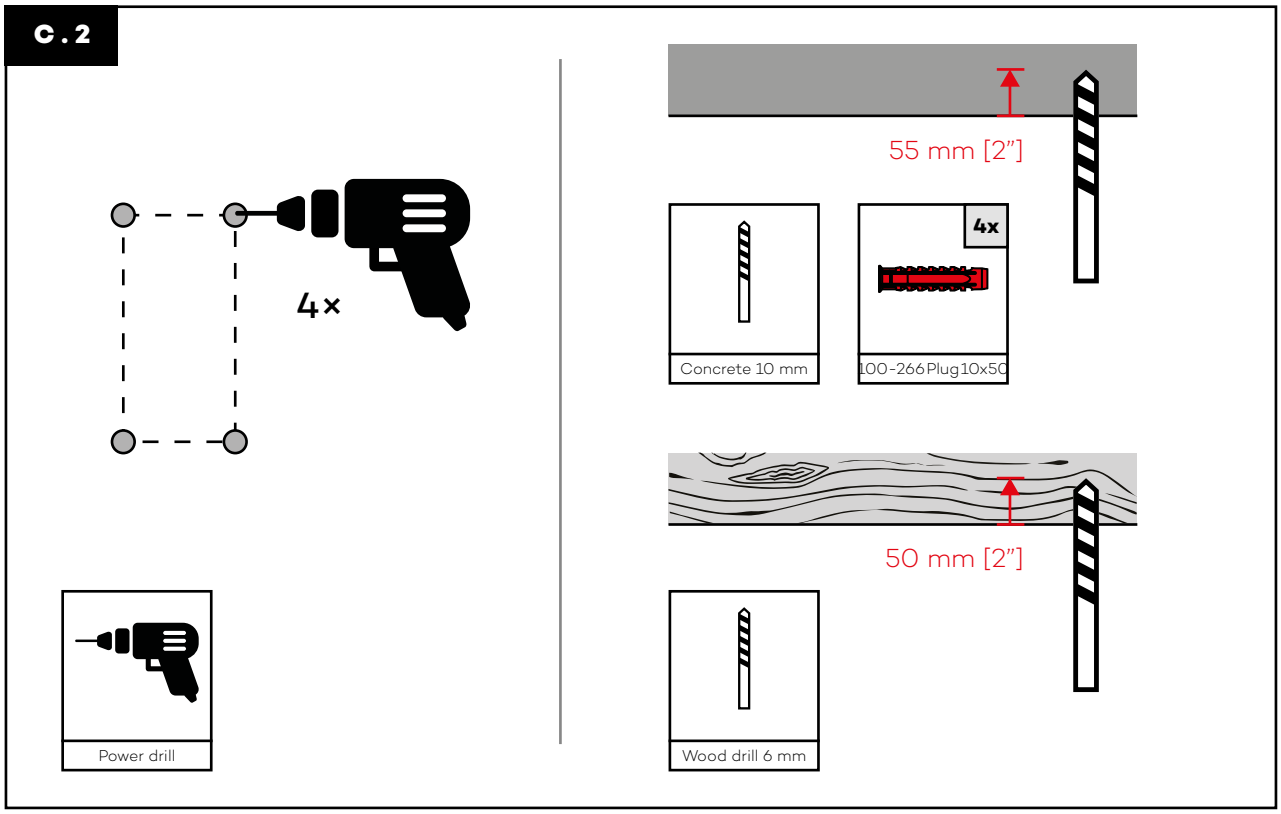
4x
Power drill
55 mm [2"]
Concrete 10 mm
4x
100-266 Plug 10x50
50 mm [2"]
Wood drill 6 mm

C.3

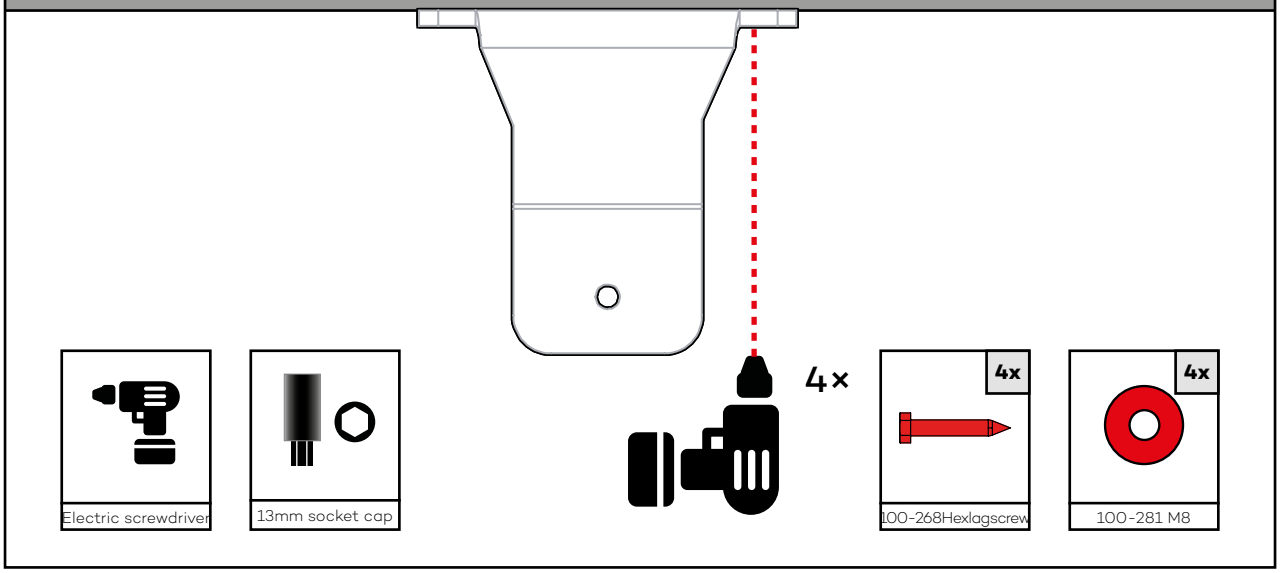

C.4 Beam adaptor

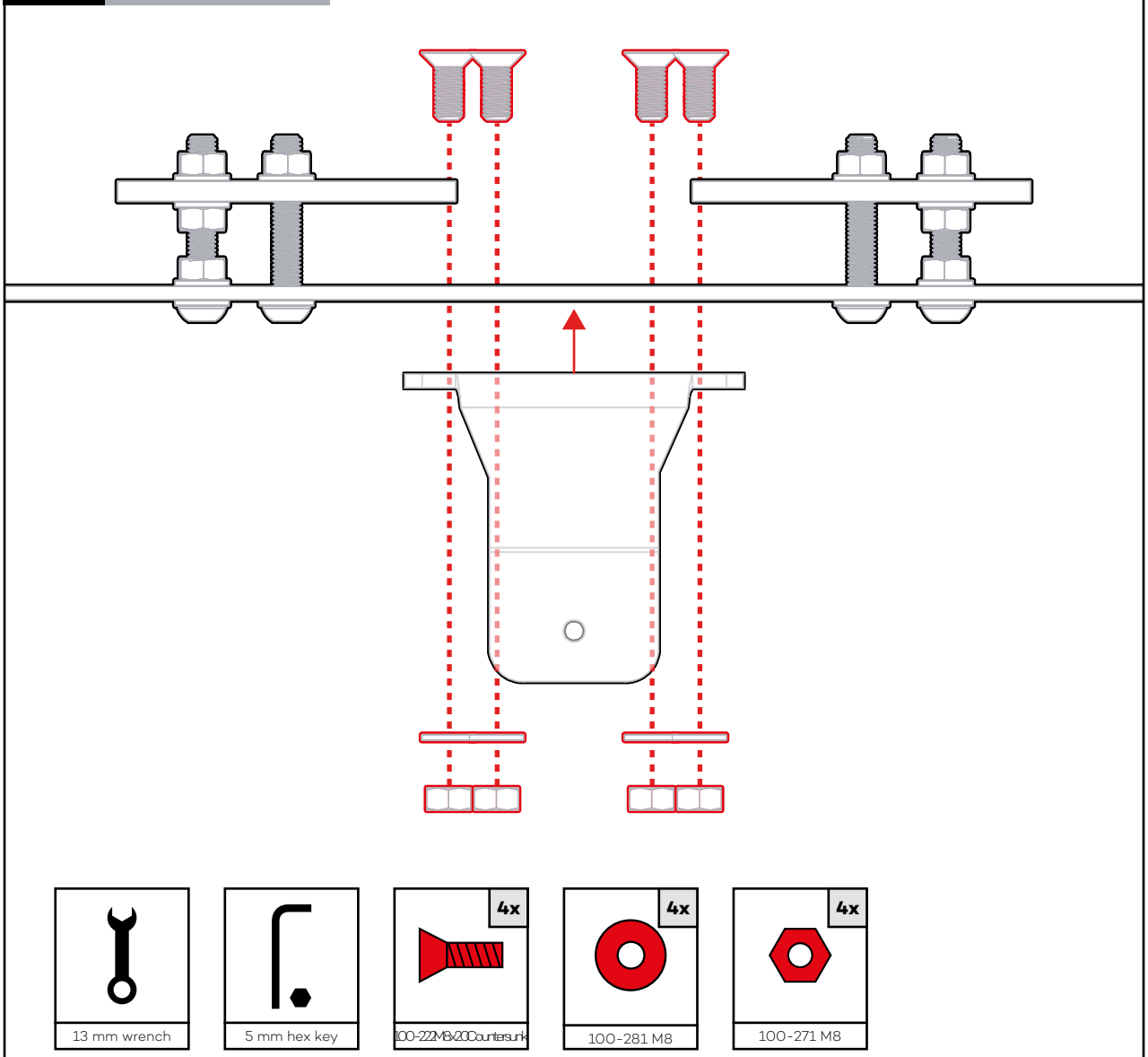

C.5 Beam adaptor

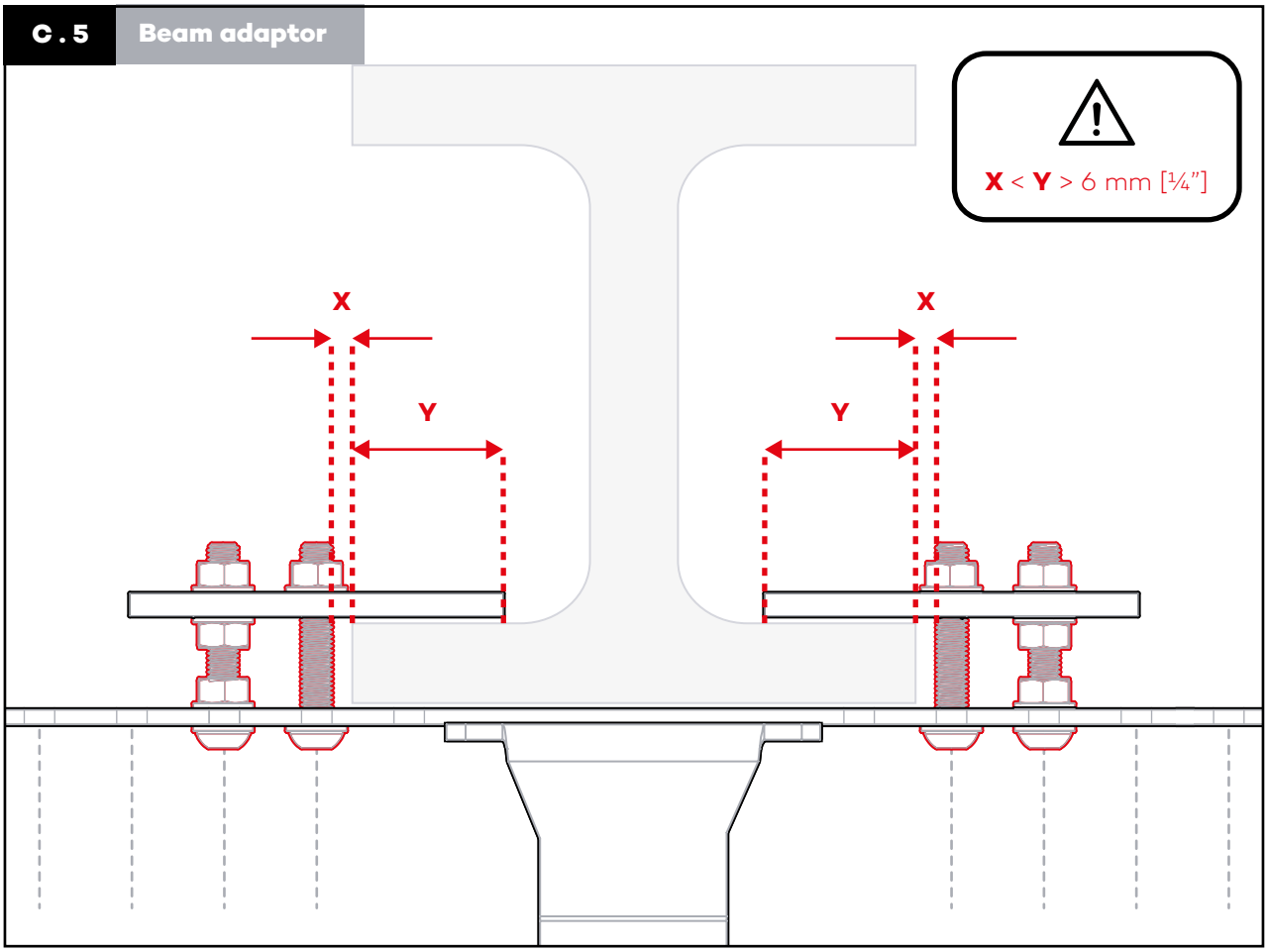

C.6 Beam adaptor

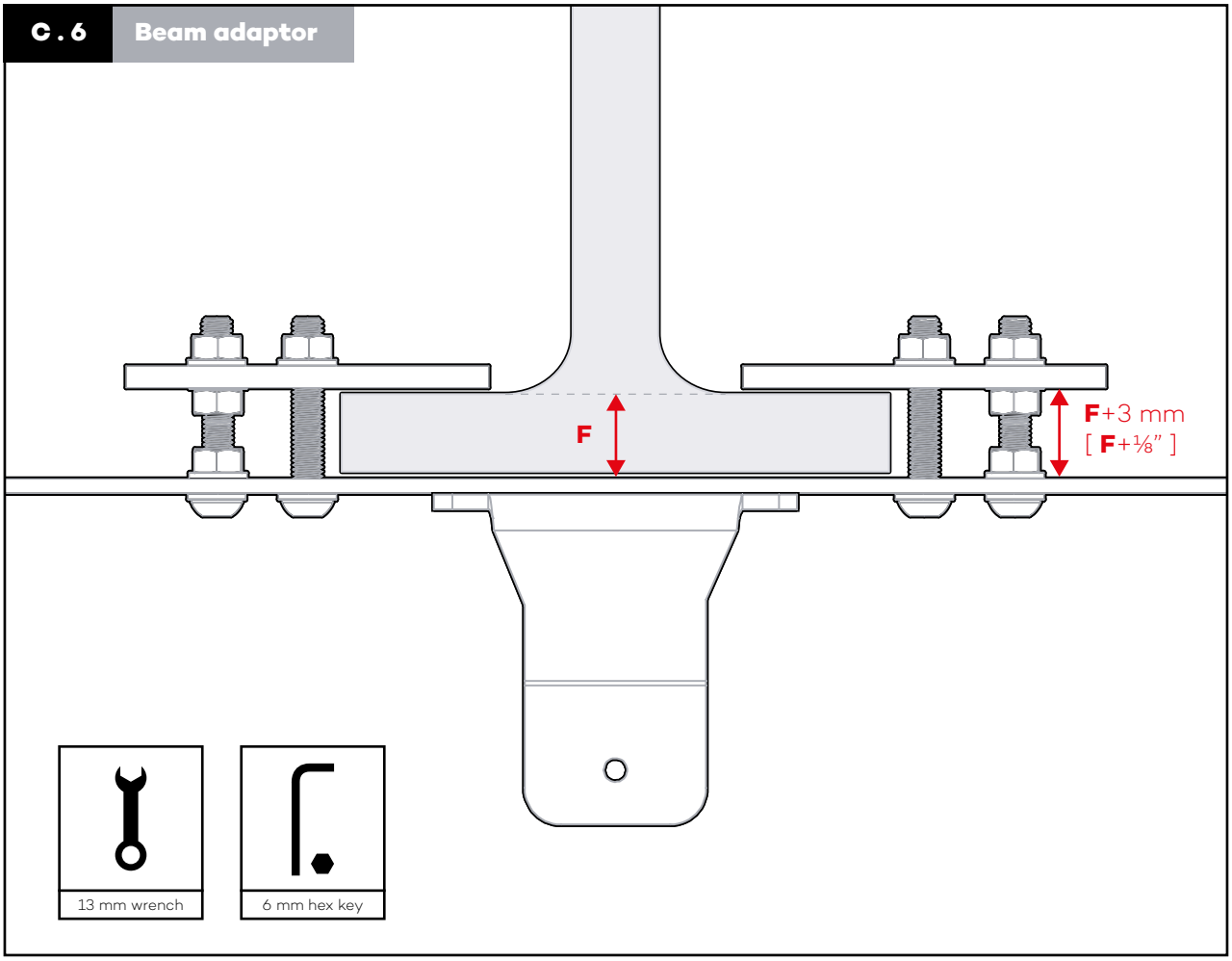

C . 7 Beam adaptor

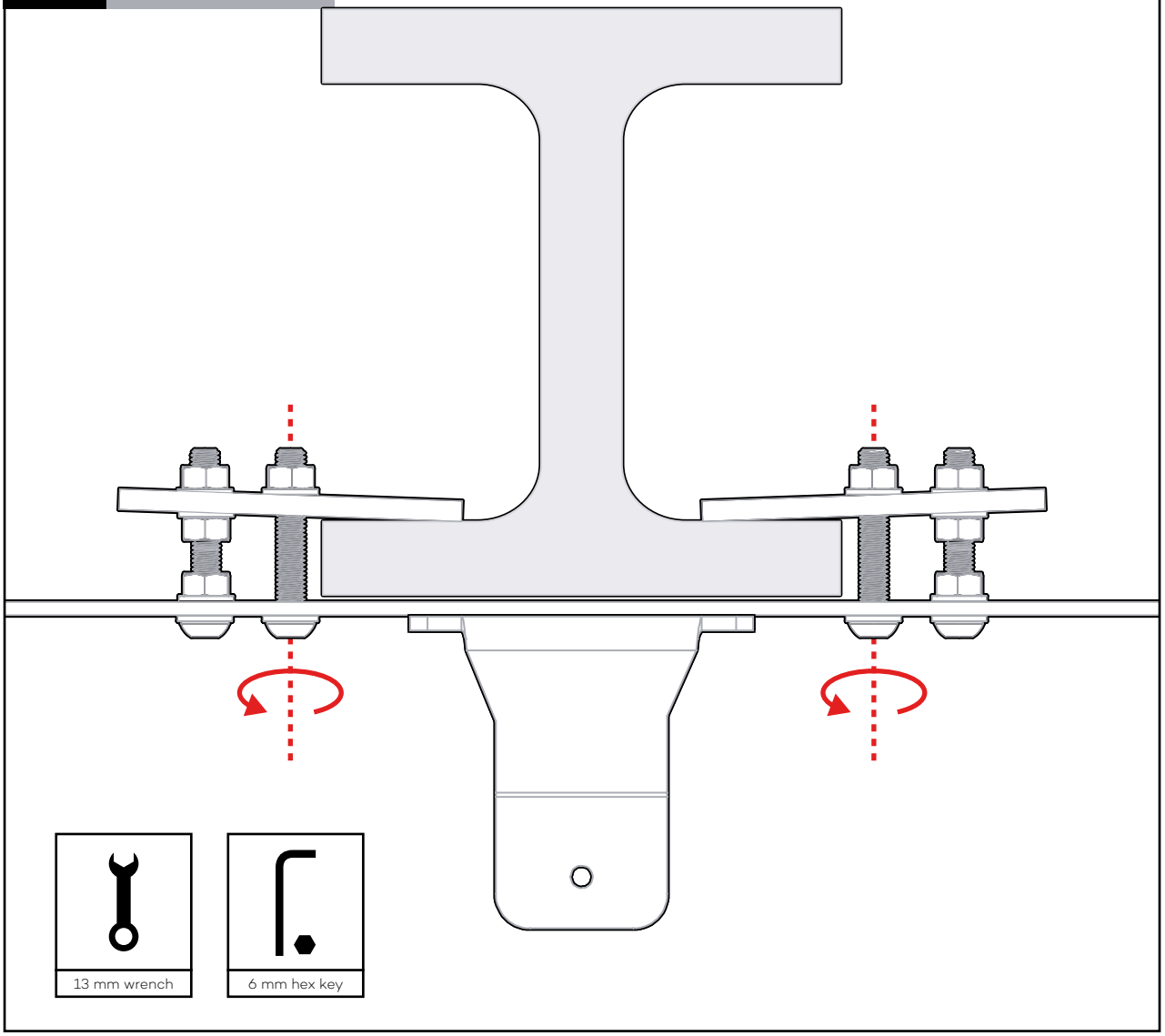

D

D.1 Bracket extension

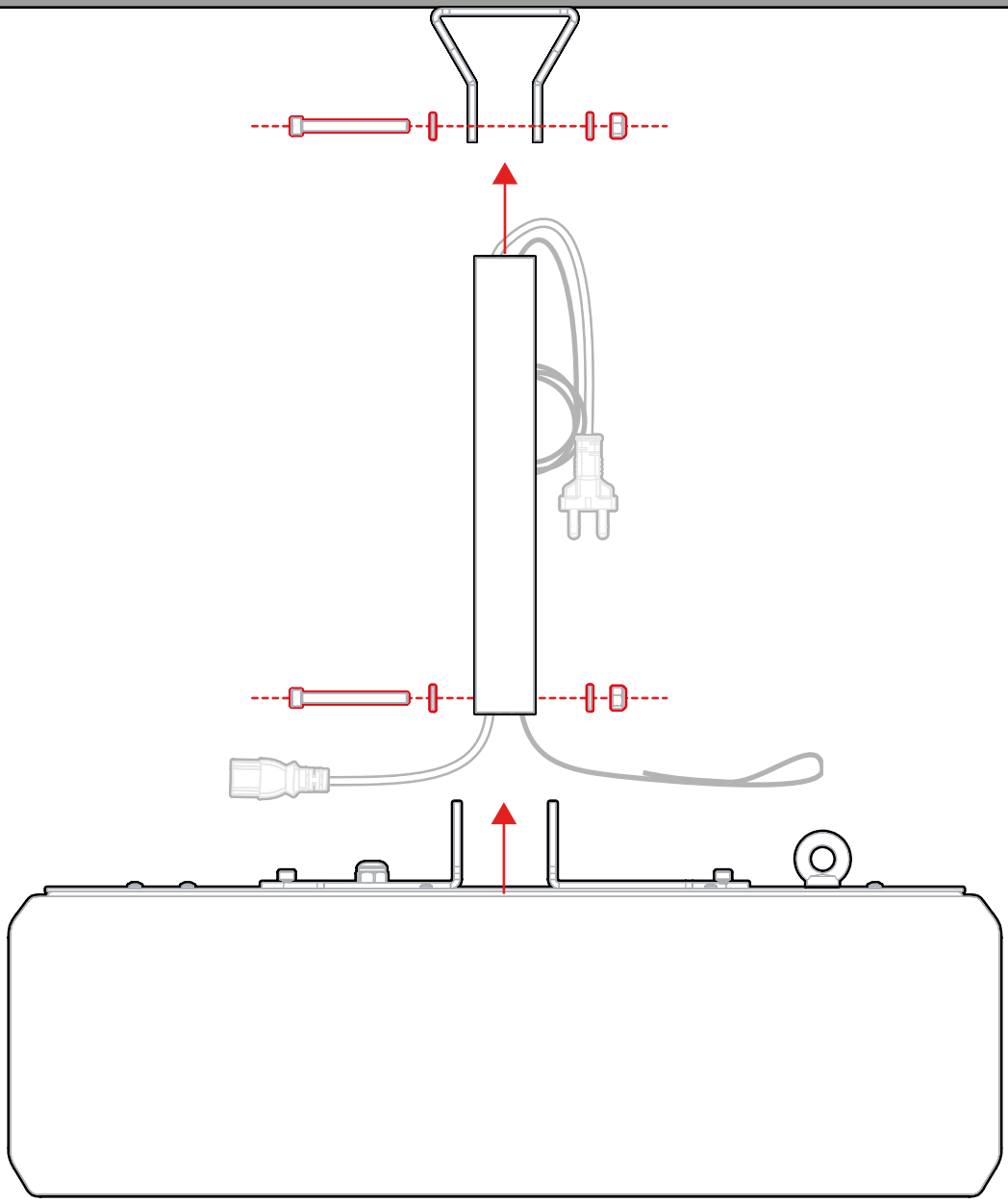

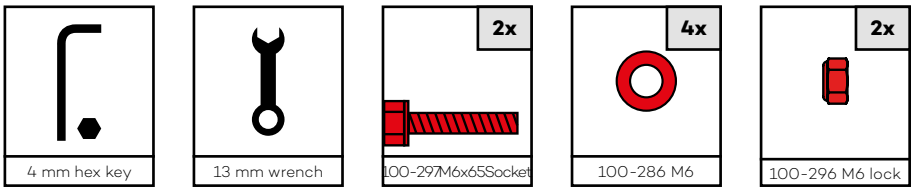

D.2

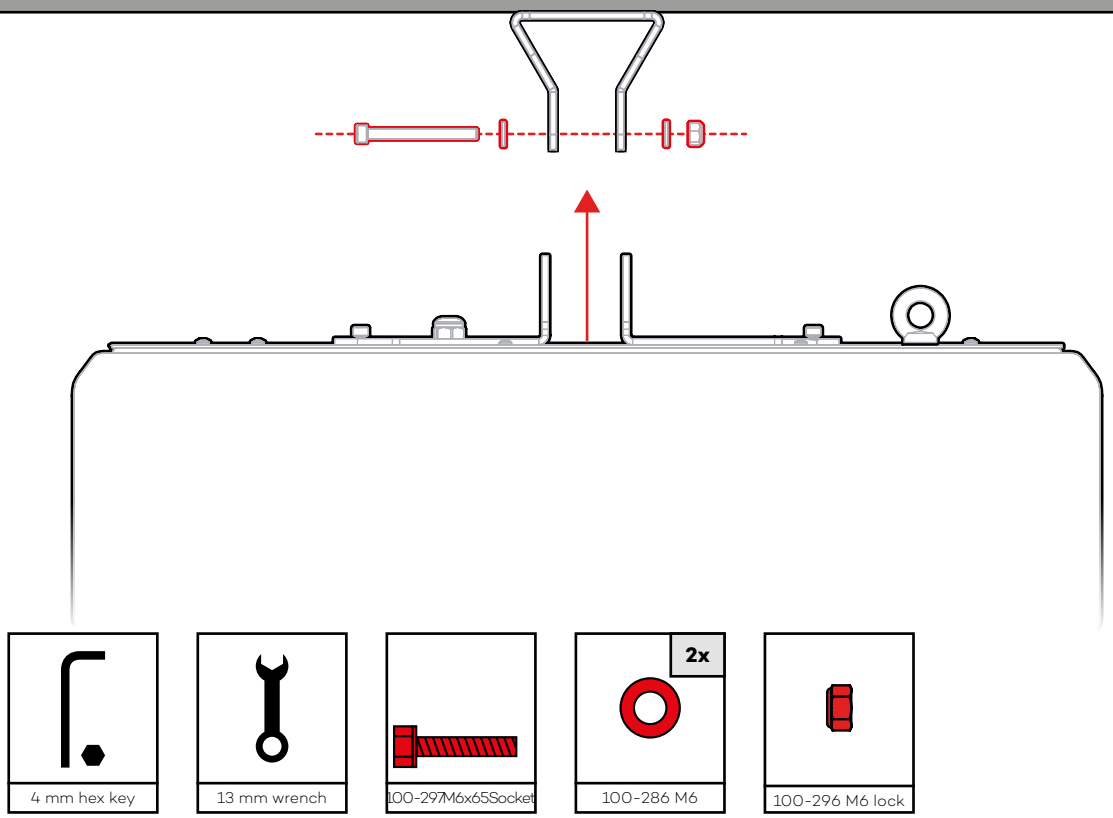
2x
4 mm hex key
13 mm wrench
100-297M6x65Socket
100-286 M6
100-296 M6 lock

D.3

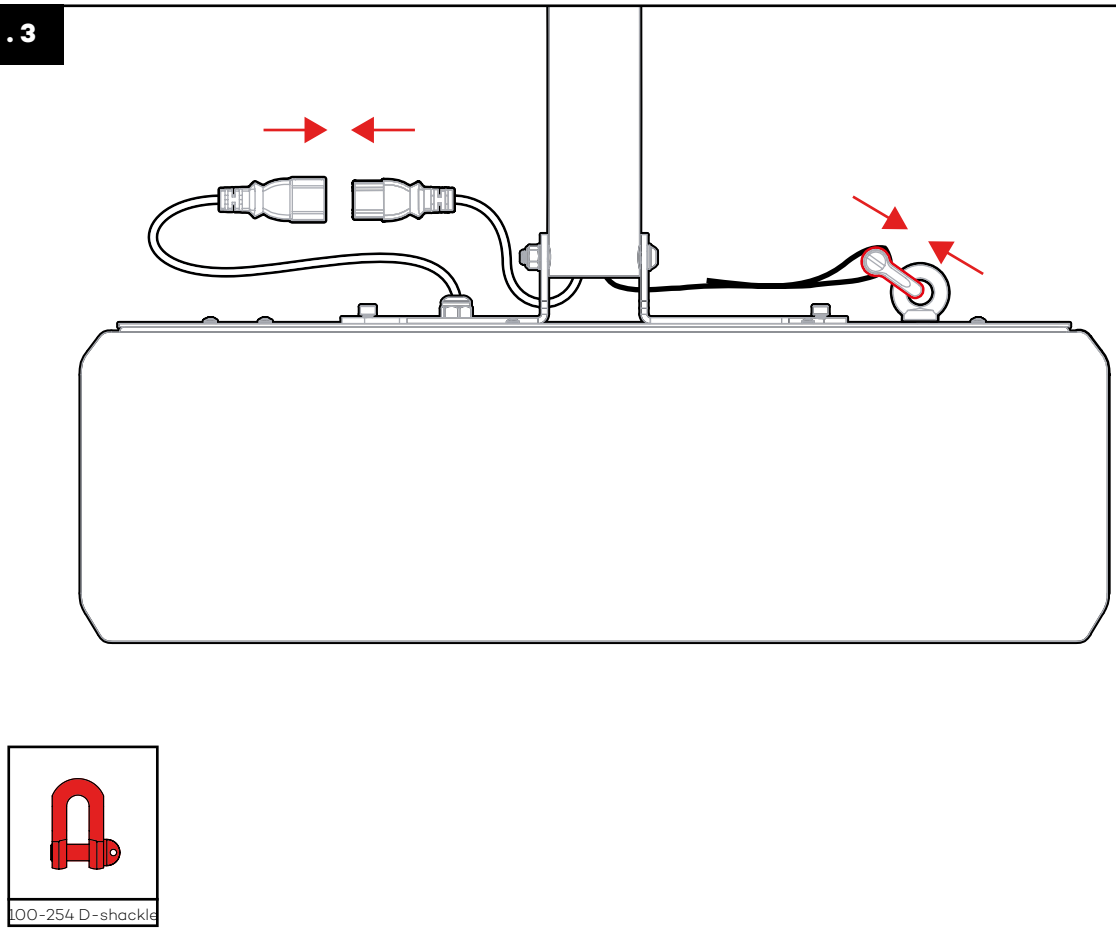
100-254 D-shackle

D.4

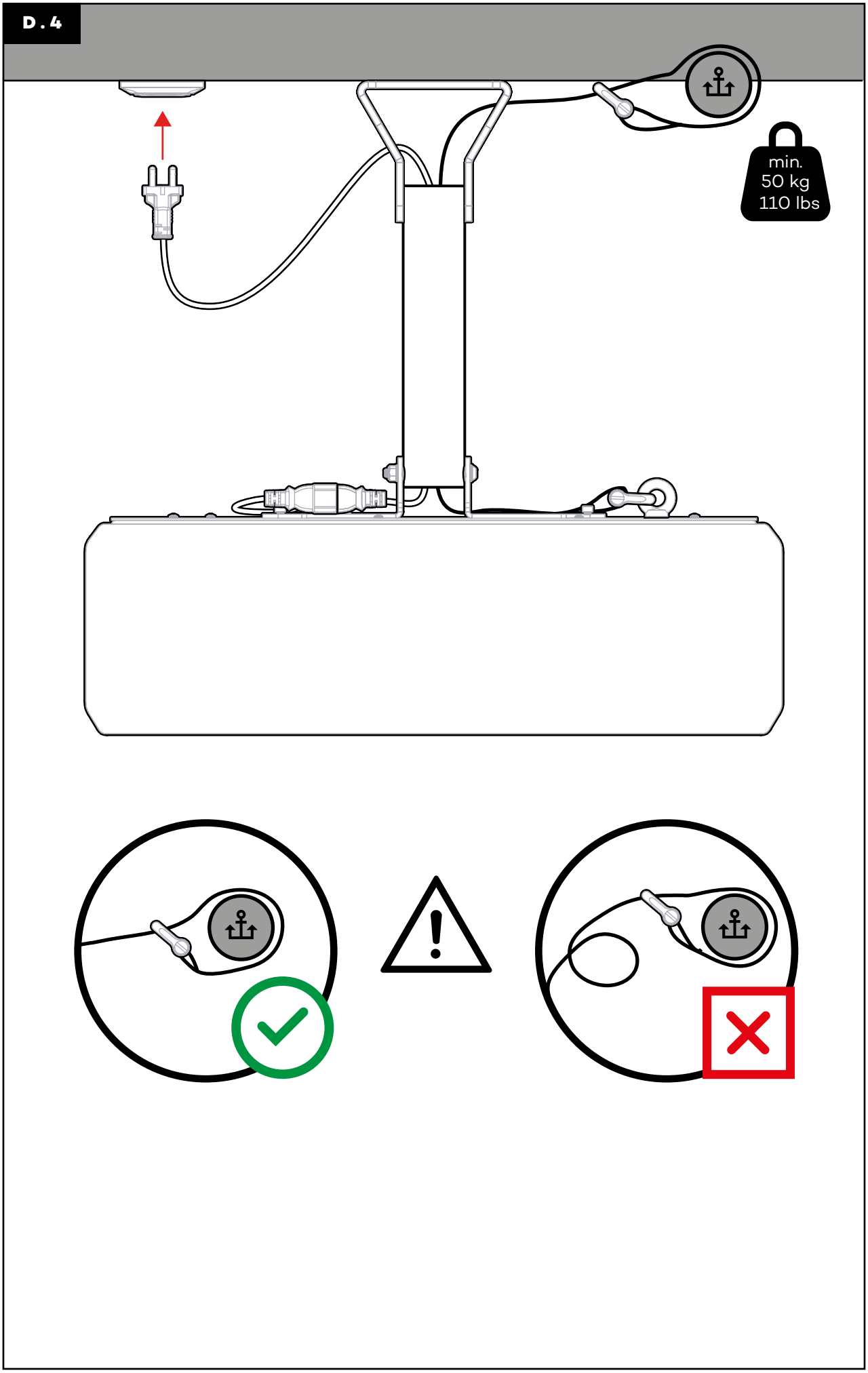

D . 5 Stabilisation set

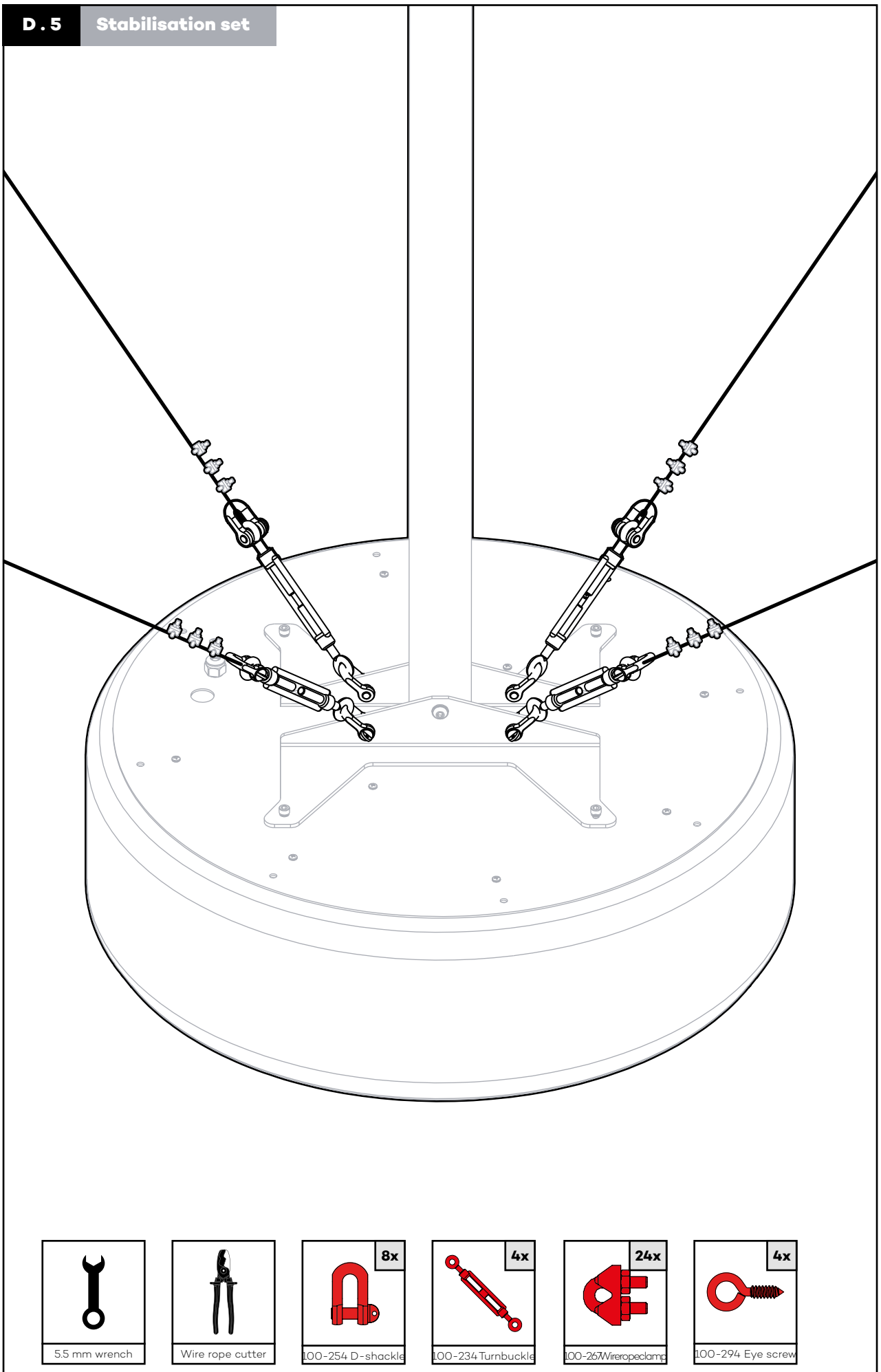

DISCLAIMER

The material in these installation instructions are for informational purposes only. The products it describes are subject to change without prior notice.

These instructions do not aim to cover all details or variations in the equipment and do not claim to provide for every possible contingency met in connection with installation, operation, or maintenance.

Lappset Interactive (hereinafter referred to as Lappset) has made every effort to ensure that these installation instructions are accurate.

Lappset assumes no responsibility for any inaccuracies or omissions that may be contained in these installation instructions.

Lappset makes no representations or warranties with respect to these installation instructions or with respect to the products described herein.

Lappset shall not be liable for any damages, losses, costs or expenses, direct, indirect or incidental, consequential or special, arising out of, or related to the use of these installation instructions or the products described herein.

Should further information be desired, or should particular problems arise which are not covered sufficiently or if you find information in these installation instructions that is incorrect, misleading, or incomplete, we would appreciate your comments and suggestions.

WARNING Important information! Not reading this document could result in personal injury or a damaged product.

WARNING Lifting hazard! The complete Luna is fairly heavy and could cause injury when falling. Installation should be done by at least two people.

WARNING Installation should be done by a certified installer according to local regulations on electrical safety (e.g. NEN 1010).

WARNING The main power cable should be connected to a separate group in the fuse box with a 30 mA RCD with a 10A or 16A fuse.

- Read the installation instructions carefully and fully before installing and using the product
- Follow each step of the instruction carefully
- Use common sense when handling the product
- If you are uncertain, please contact us
- Keep this information for further reference

PRODUCT SPECIFICATIONS

SPECIFICATION TABLE

Description	Metric	Imperial
Model	Lappset Luna	
Model no	290200	
Country of origin	Made in the Netherlands	
Transport		
Box material	Corrugated cardboard	
Box dimensions (L x W x H)	0.7 x 0.7 x 0.27 m	27.6” x 27.6” x 10.7”
Weight (box)	3.6 kg	8 lbs
Dimensions		
Device dimensions (Ø x H)	700 mm x 250 mm	27.6” x 9.9”

Installation height	3 to 4 m	9.8 to 13.1 ft
Weight		
Net weight Luna	18 kg	40 lbs
Power		
Power input	100-240 V ~. 50/ 60 Hz. 150W max	
Power output	15 V DC	
Energy usage		
Energy: in use (average)	3,4 W	
Energy: in use with lights on (average)	23 W	
Energy: in idle mode (standby)	3,2 W	
Energy: in sleep mode	3,2 W	
Connectivity		
Internet connection	4G modem with data sim card	
Safety		
IP class	IP54	
Operating temperature	-20 to +40 °C	-4 to +104 °F
Stock temperature	0-30 °C	32 to +86 °F
Operating altitude	<2000 m	<6562 ft

PARTS LIST

WARNING Never try to repair a defect without the consent of Lappset

WARNING Never replace parts for other then Lappset original parts. The Lappset product is certified as a whole, with carefully selecting the best parts for safety and quality reasons.

290200 BASE PACKAGE

Number	Part description	Amount	Material
290200	Lappset Luna	1	Electronics
913567	Ceiling flange	1	Aluminium
913563	Flange 'Luna side'	2	Aluminium
IEC C13	IEC C13 power cable L= 5 mtr.	1	Electronics
ECS001-SCH	Power Entry Connector, Schuko, 16 A, Black, Nylon (Polyamide) Body, 250 V	1	Electronics
100-303	Innox Safety Cable 30 cm	1	Steel, galvanized
100-266	Plug 10x50	5	Nylon
100-268	Hex lag screw	4	Steel, galvanized
100-226	M6 oversized washer	6	Stainless steel

100-286	M6 washer	8	Stainless steel
100-217	M6x25 socket screw	6	Stainless steel
100-297 A2	M6x65 socket screw	2	Stainless steel
100-296 A2	M6 lock-nut	2	Stainless steel
100-254	D-shackle	1	Steel, galvanized
100-294	Eye screw	1	Steel, galvanized

290291 ADAPTOR FOR H OR I BEAM MOUNT (OPTIONAL)

Number	Part description	Amount	Material
913571	Flange	1	Stainless steel 304
913572	Clamp	2	Stainless steel 304
100-222	M8x20 Countersunk	4	Steel
100-271	M8 torque nut	12	Steel
100-281	M8 washer	28	Steel
909301	Button head torx M8x50	8	Stainless steel
909208	Hex nut M8	8	Steel
100-293	Beam clamp M8	1	Steel galvanized
100-239	Eyebolt M8	1	Steel galvanized

290292 SUSPENSION - START SECTION (0.5 M)

Number	Part description	Amount	Material
913566	Profile 40x40 Start section	1	Aluminium
100-288	ISB cover 40x40 black	1	PA

290293 SUSPENSION – EXTENSION (0.5 M)

Number	Part description	Amount	Material
913566	Profile 40x40 Start section	1	Aluminium
100-298	ISB Alu profile joint (set) for slot 8mm	2	Steel

290294 STABILIZATION SET

Number	Part description	Amount	Material
100-260	Wire rope L = 5 mtr	4	Steel, galvanized
100-254	D-shackle M8	8	Steel, galvanized
100-267	Wire rope clamp	24	Stainless steel 304
100-234	Turnbuckle	4	Steel galvanized
100-294	Eye screw	4	Steel
100-266	Plug 10x50	4	Nylon

290295 STABILIZATION CABLE SET FOR 290291

Number	Part description	Amount	Material
100-260	Wire rope L = 5 mtr	4	Steel, galvanized
100-254	D-shackle M8	8	Steel, galvanized
100-267	Wire rope clamp	24	Stainless steel 304
100-234	Turnbuckle	4	Steel galvanized
100-293	Beam clamp M8	4	Steel
100-239	Eyebolt M8	4	Steel

UNINCLUDED MATERIAL

Description	Metric
Measuring tape	
Pencil	
Power drill	
Electric screwdriver	
Socket cap bit	13 mm
Hex key (L-key)	4 mm
Hex key (L-key)	5 mm
Hex key (L-key)	6 mm
Wrench	5.5 mm
Wrench	13 mm
Wire rope cutter	
Concrete drill bit	10 mm
Wood drill bit	6 mm
Metal drill bit	10 mm

A. PREPARATION

TRANSPORTATION

WARNING Not taking the right precautions could result in accidents and/or damage.

WARNING When using heavy equipment follow the safety instructions provided by the manufacturer.

CAUTION The person(s) installing the product should wear the required protection and clothing.

- Before transporting check the cardboard box for any damage or loose parts
- When using (heavy) equipment make sure the person is certified when required to use the equipment
- Always transport the product upright
- Unpack the product as close as possible to the final installation location

A.1 Overview of contents base package 290200

CAUTION Do not unpack the product before transporting it to the eventual place of installation to prevent damages.

- Unpack the product in a dry environment
- While unpacking the product check the product for any damages or missing parts
- Check cables for any damages
- Please recycle and discard the packaging material correctly

EN
NL
DE

A.2 Overview of contents suspension 290292/290293

A.3 Contents of beam adaptor 290291

A.4 Overview of contents of stabilization cable set for 290294 and 290295

A.5 Optional vinyl floor package 290222

A.6 Optional sticker floor package 290223

A.7 Space requirements

- Install the Luna above the centre of the circular playing field. Ensure that the supporting structure or ceiling has a weight-bearing capacity of at least 50 kg (110 pounds) to safely accommodate the Luna.
- Verify that the supporting structure or ceiling is a minimum of 3 meters (9.8 feet) in height and does not exceed 7 meters (23 feet) to ensure proper installation of the Luna.

NOTICE An obstacle free clearance of 1.5 meters (4.92 feet) around the floor is required For ceilings exceeding 6 meters (19.7 feet) in height, please utilize the additional suspension extension product 290293 install Luna on a proper height.

-

A.8 Supporting materials

- Suitable materials for installation include concrete and wood.
- Ensure that the installation surface for Luna is structurally sound and capable of supporting the weight of minimal 50 kg (110 lbs)
- Cladding can be used as long as Luna is mounted directly onto the underlying supporting material capable of bearing the weight.
- For installations on H-beams or I-beams, we recommend utilizing our product 290291 to ensure a proper and secure installation of Luna.

NOTICE When in doubt, consult a structural engineer for expert advice on ensuring a safe and secure installation of Luna on your ceiling.

A.9 Avoid placing Luna close to objects casting fast moving shadows or light. These might disturb the motion sensor, affecting its performance.

A.10 Ensure a working power socket 220V is available within 1.5 meters (4.9 feet) of the Luna installation point.

B. PRE-ASSEMBLY

NOTICE The following steps are specific to installations utilizing additional suspension profiles. In case your installation doesn't require an suspension, please continue at step B.5.

B.1 Overview suspension lengths

- For each range it's listed how many extension pieces are recommended.
- From a length of 1.5m (3 extension pieces) we recommend adding the stabilization kit.

B.2 Installation of butt-joint connectors.

- For middle pieces, make sure to put the bolt already in in advance.
- Make sure the connectors don't stick out of the pole to get straight connection when bolting the profiles together.
- Keep in mind that connector A has to be turned in in counter-clockwise direction.

B.3 Connect all profiles together, two times per joint.

B.4 Pass the power cable and fall protection wire through the suspension. Terminate the fall protection wire in a loop using three wire clamps.

B.5 Terminate the power plug with the power plug.

CAUTION If you are unsure about any aspect of the process, it is recommended to consult a qualified electrician to ensure proper and safe termination of the power cable.

B.6 Attach the two top flanges onto Luna.

C. CEILING PREPARATION

NOTICE For installations on an I-beam or H-beam, refer to step C.4 and further.

C.1 Use the ceiling bracket (913-567) to mark the desired installation location of Luna on the

supporting structure. Ensure that the bracket is positioned in alignment with the centre of the play floor. Any specific orientation of the bracket around this axis is not required, as Luna is able to work independently of this angle.

C.2 Drilling holes

- Concrete Installation: Use the appropriate drill bit for concrete and utilize the supplied plugs for securing Luna.
- Wood Installation: Drill a pilot hole using the appropriate drill bit. Avoid using plugs for wood installations.

C.3 Mount the ceiling bracket in wood using hex lag bolts and washers.

NOTICE The following steps are specific to installations utilizing the additional I/H-beam package 290291.

C.4 Securely attach the ceiling bracket to the main plate of 290291 using the supplied countersunk bolts.

C.5 Adjust the spacing of the clamps to match the width of the I/H-beam flange as closely as possible. Ensure that both clamps securely grip the beams' flange, extending sufficiently inward from the edge, to prevent any slipping off.

C.6 Ensure that the outer nut-bolt combinations are spaced approximately 3 mm (⅛") beyond the thickness of the beam's flange to create a proper clamping lever.

C.7 Fixate the bracket onto the I/H-beam by tightening the inner nut-bolt combinations.

D. INSTALLATION

NOTICE For installations without suspension piece, refer to step D.2 and further.

D.1 Mount the suspension onto the ceiling bracket, followed by mounting the Luna in a similar way. Proceed to step D.3

D.2 Mount the Luna on the suspension.

D.3 Connect the power plugs and fasten the fall protection wire to the anchor point on top of Luna.

D.4 Final installation

- Attach the fall protection wire to a suitable anchor point on the ceiling.
- Ensure that the fall protection cable is free of slack.
- Terminate the wire rope by securing it with three wire clamps and cutting off any excess cable with the wire cutter.
- Finally, connect the power to Luna.

NOTICE The following steps are specific to installations utilizing the additional tension kit 290294.

D.5 Installation with tensioning kit (290293) for extensions of 1.5 m and longer.

- Install the additional suspension wire in the appropriate length and angle.
- Utilize the recommended hardware to secure the suspension wires in place.

SERVICE

SUPPORT

For questions, comments or help you can always contact the Lappset head-office in the Netherlands:

Lappset
Nieuwenkampsmaten 12
7472 DE Goor
The Netherlands
+31 (0) 547 289 410
support@lappset.com

For contact details of Lappset distributors or offices, please go to Lappset.com or check the distributors overview at store.Lappset.com.

POWER CYCLE

- Turn off the power or unplug the device
- Wait 30 seconds
- Turn on the power or plug in the product
- Wait until the product has completed the start-up process and the product has come online

NOTICE Do not use an external power clock to switch the product on/off. Instead, use the online possibilities of Lappset Dashboard to set on/off times.

CLEANING & MAINTENANCE

WARNING Follow the instructions in this section closely when servicing the product. Failure to follow these instructions may cause serious injury or damage.

WARNING Always be sure that the product is powered off and unplugged before attempting to perform inspection or maintenance.

WARNING When servicing the product, use identical replacement parts only. Use of unauthorized parts may cause serious injury or damage.

- Use a mild soap and a non-scratching cloth to clean the product at least once a year
- The product should be inspected for damaged or missing parts on a regular basis
- When parts are damaged or missing, the product should be disconnected and the parts should be corrected, repaired or replaced to prevent injuries.
- Check (and tighten when necessary) the bolts every 6 months to prevent loose bolts in the suspension between Luna and ceiling.
- Make sure the product can perform a daily restart every day for optimal performance

MAINTENANCE FLOORING

For detailed maintenance instructions, please refer to the manual specific to your floor type. However, as a general guideline, we recommend to regularly brush the floor with a soft-bristled broom to remove any loose dirt or debris. For spills, including liquids, sauces, melted ice cream, soda, etc., clean the affected area with clean water and a mild soap solution.

EN
NL
DE

DISCARD

DISASSEMBLY

WARNING Unplug the product from the main power to prevent electrocution.

CAUTION Use protection for the parts after disassembling and during transportation.

NOTICE If you want to reinstall the product at a new location, make sure to check all disassembled parts to see if they can be reused. Spare parts can be ordered.

REMOVAL

If you require help with the removal of your product, please contact us and inquire about our services and possible costs.

RECYCLING

Please make sure when discarding the product, the materials are recycled sensibly and correctly. To recycle this product, you can contact us and send back the product. We will then dispose of your used product in a way that lives up to our sustainability directives.

WARRANTY, TERMS & CONDITIONS

For the Warranty, Terms & Conditions on this product, Lappset Dashboard, Content and Software visit dashboard.lappset.com/downloads.

DISCLAIMER

Deze installatiehandleiding is enkel bedoeld voor informatieve doeleinden. De producten die erin worden beschreven kunnen zonder voorafgaande kennisgeving worden gewijzigd.

Deze installatiehandleiding voorziet niet in informatie omtrent alle mogelijke productvariaties of eventuele toevalligheden die tijdens de installatie, het gebruik of het onderhoud van het product kunnen voorvallen.

Lappset Interactive. (hierna "Lappset" genoemd) heeft er alles aan gedaan om ervoor te zorgen dat deze installatiehandleiding correct is.

Lappset aanvaardt geen aansprakelijkheid voor eventuele onjuistheden of weglatingen in deze installatiehandleiding.

Lappset geeft geen verklaringen of garanties met betrekking tot deze installatiehandleiding of met betrekking tot de hierin beschreven producten.

Lappset is niet aansprakelijk voor schade, verlies, kosten of uitgaven, direct, indirect of incidenteel voortvloeiend uit of verband houdend met het gebruik van deze installatiehandleiding of de hierin beschreven producten.

Als meer informatie gewenst is, of als er zich problemen voordoen die niet voldoende worden behandeld, of als u informatie in deze installatiehandleiding vindt die onjuist, misleidend of onvolledig is, dan stellen wij uw opmerkingen en suggesties zeer op prijs.

WARNING Belangrijke informatie! Het niet doorlezen van dit document kan leiden tot serieus letsel en/of schade aan het product.

WARNING Lees deze installatiehandleiding zorgvuldig en volledig door alvorens je het product installeert

WARNING Installatie mag alleen door een gecertificeerd persoon te worden gedaan (NEN1010)

WARNING De stroomkabel moet op een aparte groep worden aangesloten met een 30mA aardlekschakelaar en een 10A of 16A zekering

- Volg elke installatiestap zorgvuldig op
- Gebruik gezond verstand bij de installatie van dit product
- Neem contact met ons op als je twijfels hebt over de installatie
- Bewaar deze handleiding voor eventueel later gebruik

EIGENSCHAPPEN EN ONDERDELEN

PRODUCTEIGENSCHAPPEN

Beschrijving	Metric	Imperial
Model	Lappset Luna	
Model nr.	290200	
Land van herkomst	Nederland	
Transport		
Materiaal doos	Golfkarton	
Afmetingen doos (L x W x H)	0.7 x 0.7 x 0.27 m	27.6" x 27.6" x 10.7"
Gewicht (doos)	3.6 kg	8 lbs
Afmetingen		
Apparaat (Ø x H)	700 mm x 250 mm	27.6" x 9.9"

Installation height	3 to 4 m	9.8 to 13.1 ft
Weight		
Luna	18 kg	40 lbs
Stroom		
Stroomaansluiting	100-240 V ~. 50/ 60 Hz. 150W max	
Uitgangsspanning	15 V DC	
Energieverbruik		
Verbruik: in gebruik (gemiddeld)	3,4 W	
Verbruik: in gebruik met lampen aan (gemiddeld)	23 W	
Verbruik: in rust (idle)	3,2 W	
Verbruik: in slaap modus	3,2 W	
Verbindingen		
Internetverbinding	4G modem met data simkaart	
Veiligheid		
IP klasse	IP54	
Gebruikstemperatuur	-20 to +40 °C	-4 to +104 °F
Opslagtemperatuur	0-30 °C	32 to +86 °F
Operationele hoogte	<2000 m	<6562 ft

ONDERDELENLIJST

WARNING Repareer nooit een defect zonder Lappset te raadplegen.

WARNING Vervang nooit onderdelen voor niet-originele Lappset onderdelen. Het Lappset product is gekeurd als totaalproduct, waarbij zorgvuldig de onderdelen zijn uitgekozen om veiligheid en kwaliteit te waarborgen.

290200 BASISPAKKET

Nummer	Onderdeel	Aantal	Materiaal
290200	Luna elektronica set	1	Elektronica
913567	Plafondflens	1	Aluminium
913563	Flens Luna-zijde	2	Aluminium
IEC C13	IEC C13 stroomkabel L= 5 mtr.	1	Elektronica
ECS001-SCH	Power Entry Connector, Schuko, 16 A, Black, Nylon (Polyamide) Body, 250 V	1	Elektronica
100-303	Innox valbeveiliging L=30 cm	1	Staal, verzinkt
100-266	Plug 10x50	5	Nylon
100-268	Houtdraadbout	4	Staal, verzinkt

100-226	Carrosserie ring M6	6	RVS
100-217	Zeskant tapbout M6x25	6	RVS
100-286	M6 sluitring	8	RVS
100-297 A2	Zeskant tapbout M6x65	1	RVS
100-296 A2	Zelfborgende moer M6	1	RVS
100-254	D-sluiting	2	Staal, verzinkt
100-294	Oogschroef 8x50	1	Staal

290291 ADAPTER VOOR H- OF I-BALKBEVESTIGING (OPTIONEEL)

Nummer	Onderdeel	Aantal	Materiaal
913571	Flens	1	SS 304
913572	Klem	2	SS 304
100-222	M8x20 verzonken bout	4	Staal
100-271	M8 borgmoer	12	Staal
100-281	M8 sluitring	28	Staal
909301	Torx bolkopbout M8x50	8	RVS
909208	Zeskantmoer M8	8	Staal
100-293	Balkklem M8	1	Staal verzinkt
100-239	Oogbout M8	1	Staal verzinkt

290292 Ophangprofiel – begin sectie (0.5m)

Nummer	Onderdeel	Aantal	Materiaal
913566	Profiel 40x40 Startsectie	1	Aluminium
100-288	ISB afdekdop 40x40 sleuf 8	1	PA

290293 OPHANGPROFIEL – VERLENGING (0.5M)

Nummer	Onderdeel	Aantal	Materiaal
913566	Profiel 40x40 Startsectie	1	Aluminium
100-298	ISB Alu profielverbinding (set) voor sleuf 8mm	2	Staal

290294 STABILISATIEKIT

Nummer	Onderdeel	Aantal	Materiaal
100-260	Staaldraad L = 5 mtr	4	Staal, verzinkt
100-254	D-sluiting M8	8	Staal, verzinkt
100-267	Staaldraadklem	24	RVS
100-234	Spanner	4	Verzinkt
100-294	Oogschroef	4	Steel
100-266	Plug 10x50	4	Nylon

290295 STABILISATIEKIT VOOR 290291

Nummer	Onderdeel	Aantal	Materiaal
100-260	Staaldraad L = 5 mtr	4	Staal, verzinkt
100-254	D-sluiting M8	8	Staal, verzinkt
100-267	Staaldraadklem	24	RVS
100-234	Spanner	4	Staal verzinkt
100-293	Balkklem M8	4	Steel
100-239	Oogbout M8	4	Steel

NIET MEEGELEVERDE MATERIALEN

Omschrijving	Metrisch
Meetlint	
Potlood	
Boormachine	
Elektrische schroevendraaier	
Dopbit	13 mm
Inbussleutel	4 mm
Inbussleutel	5 mm
Inbussleutel	6 mm
Steeksleutel	5.5 mm
Steeksleutel	13 mm
Kabelsnijder	
Betonboor	10 mm
Houtboor	6 mm
Metaalboor	10 mm

A. VOORBEREIDING

TRANSPORT

WARNING Het niet treffen van de juiste voorzorgsmaatregelen kan ongelukken en/of schade tot gevolg hebben.

WARNING Volg bij het gebruik van zware apparatuur de veiligheidsinstructies van de fabrikant.

CAUTION Degenen die het product vervoeren dienen de vereiste bescherming en kleding te dragen.

- Controleer de doos en pallet op schade en/of losse onderdelen.
- Het gebruik van (zware) apparatuur dient gedaan te worden door een daarvoor gecertificeerd persoon
- Vervoer het product altijd rechtop
- Gebruik voor transport altijd de meegeleverde pallet en transportmaterialen
- Extra uitrusting kan nodig zijn om het product veilig te vervoeren
- Zorg ervoor dat het gebruikte materiaal het gewicht en de grootte van het product aankan

- Pak het product zo dicht mogelijk bij de uiteindelijke installatieplaats pas uit

A.1 Overzicht van geleverde materialen 290200

CAUTION Open het product pas op de uiteindelijke installatielocatie om schade te voorkomen

- Pak het product uit in een droge en schone omgeving
- Controleer het product tijdens het uitpakken op schade en ontbrekende onderdelen
- Controleer kabels op eventuele beschadigingen
- Recycle de verpakkingsmaterialen of gooi ze op de juiste manier weg

A.2 Overzicht van onderdelen ophangprofiel 290292 en 290293

A.3 Overzicht van onderdelen balkbevestiging 290291

A.4 Overzicht van onderdelen stabilisatiekit 290294 and 290295

A.5 Optionele vinylvloer 290222

A.6 Optionele stickervloer 290223

A.7 Ruimtevereisten

- Installeer de Luna boven het midden van het ronde speelveld. Zorg ervoor dat de dragende constructie of het plafond minimaal 50 kg kan dragen om de Luna veilig te ondersteunen.
- Controleer of de hoogte van de dragende constructie of het plafond minimaal 3 meter is en niet meer dan 7 meter om een correcte installatie van de Luna te garanderen.
- Een obstakelvrije ruimte van 1.5 mtr rondom de vloer is vereist!
- Voor plafonds hoger dan 6 meter, gebruik de extra ophangprofielen 290292/290293 om de Luna op de juiste hoogte te installeren.

A.8 Ondersteunende materialen

- Geschikte materialen voor installatie zijn onder andere beton en hout.
- Zorg ervoor dat het installatieoppervlak voor Luna stevig is en minimaal 50 kg kan dragen.
- Bekleding is toegestaan, zolang de Luna direct op het dragende onderliggende materiaal wordt gemonteerd.
- Voor installaties op H- of I-balken adviseren we ons product 290291 te gebruiken voor een correcte en veilige installatie van de Luna.

NOTICE Bij twijfel, raadpleeg een constructeur voor deskundig advies om een veilige en stevige installatie van de Luna aan uw plafond te garanderen.

A.9 Plaats de Luna niet dichtbij objecten die snel bewegende schaduwen of licht werpen. Dit kan de bewegingssensor verstoren en de prestaties beïnvloeden.

A.10 Zorg voor een werkend stopcontact van 220V binnen 1,5 meter van het installatiepunt van de Luna.

B. VOORASSEMBLAGE

NOTICE De volgende stappen zijn specifiek voor installaties die extra ophangprofielen gebruiken. Als uw installatie geen ophangprofiel vereist, ga dan verder bij stap B.5.

B.1 Overzicht ophanglengtes

- Voor elke lengte staat aangegeven hoeveel verlengstukken aanbevolen zijn.
- Vanaf een lengte van 1,5m (3 verlengstukken) raden we aan de stabilisatiekit toe te voegen.

B.2 Installatie van de stootverbinding

- Voor de middelste stukken, zorg ervoor dat de bout al van tevoren is geplaatst in de gleuf.
- Zorg dat de connectoren niet uit het profile steken voor een rechte verbinding bij het aan elkaar schroeven van de profielen.
- Houd er rekening mee dat connector A tegen de klok in moet worden gedraaid.

B.3 Verbind de profielen aan elkaar, met twee montagepunten per verbinding

B.4 Voer de stroomkabel en de valbeschermingsdraad door de ophanging. Maak een lus in de valbeschermingsdraad met drie draadklemmen.

B.5 Sluit de stekker aan op de elektriciteitsdraad

CAUTION Bij twijfel is het aan te raden een bevoegd elektricien te raadplegen om een correcte en veilige aansluiting van de stroomkabel te garanderen.

B.6 Bevestig de twee bovenste flenzen aan de Luna.

C. VOORBEREIDING PLAFOND

NOTICE Voor installaties op een I-balk of H-balk, zie stap C.4 en verder.

C.1 Gebruik de plafondbeugel (913-567) om de gewenste installatielocatie van Luna op de dragende constructie te markeren. Zorg ervoor dat de beugel uitgelijnd is met het midden van de speelvloer. Een specifieke oriëntatie van de beugel rond deze as is niet nodig, aangezien Luna onafhankelijk van deze hoek kan werken.

C.2 Boren

- Installatie op beton: Gebruik de juiste boor voor beton en gebruik de meegeleverde pluggen om Luna te bevestigen.
- Installatie op hout: Boor een voorboorgat met de juiste boor. Gebruik geen pluggen voor installaties op hout.

C.3 Bevestig de plafondbeugel op het hout met behulp van houtdraadbouten en sluitringen.

NOTICE De volgende stappen zijn specifiek voor installaties met het extra I/H-balk pakket 290291.

C.4 Bevestig de plafondbeugel stevig aan de hoofdplaat van 290291 met behulp van de meegeleverde platverzonken schroeven.

C.5 Pas de afstand van de klemmen aan om zo dicht mogelijk bij de breedte van de I/H-balk flens te passen. Zorg ervoor dat beide klemmen de flens van de balk stevig vastgrijpen en voldoende naar binnen uitsteken om afglijden te voorkomen.

C.6 Zorg ervoor dat de buitenste moer-bout combinaties ongeveer 3 mm verder zijn dan de dikte van de balkflens, om een goede klemhefboom te creëren.

C.7 Zet de beugel vast op de I/H-balk door de binnenste moer-bout combinaties aan te draaien.

D. INSTALLATIE

NOTICE Voor installaties zonder ophangprofiel, zie stap D.2 en verder.

D.1 Monteer het ophangprofiel aan de plafondbeugel, en doe hetzelfde aan de kant van de Luna. Ga door naar stap D.3.

D.2 Monteer de Luna aan de plafondbeugel

D.3 Verbind de stekkers en bevestig de valbeschermingsdraad aan het ankerpunt bovenop de Luna.

D.4 Laatste installatiestappen

- Bevestig de valbeschermingsdraad aan een geschikt ankerpunt in het plafond.
- Zet de valbeschermingskabel vast met drie draadklemmen en knip eventueel overtollige kabel af.
- Zorg ervoor dat de valbeschermingskabel enigszins gespannen is en niet los hangt.
- Sluit ten slotte de stroom aan op Luna.

NOTICE De volgende stappen zijn specifiek voor installaties met de extra stabilisatiekit 290294.

D.5 Installatie met spanningskit (290293) voor verlengingen van 1,5 m en langer.

- Installeer de extra ophangdraad in de juiste lengte en hoek.
- Gebruik het aanbevolen materiaal om de ophangdraden op hun plaats te bevestigen.

SERVICE

ONDERSTEUNING

Voor vragen, opmerkingen of hulp kunt u altijd contact opnemen met het hoofdkantoor van Lappset in Nederland.

Lappset
Nieuwenkampsmaten 12
7472 DE Goor
The Netherlands
+31 (0) 547 289 410
support@lappset.com

Voor contactgegevens van Lappset-distributeurs of kantoren, ga naar Lappset.com of bekijk het overzicht van distributeurs op store.Lappset.com.

HANDMATIGE HERSTART

- Zet de stroom uit of trek de stekker uit het stopcontact
- Wacht 30 seconden
- Zet de stroom aan of steek de stekker in het stopcontact
- Wacht tot het product het opstartproces heeft voltooid en online is

NOTICE Gebruik geen externe tijdschakelaar om het product aan/uit te zetten. Gebruik in plaats daarvan de online mogelijkheden van Lappset Dashboard om aan/uit-tijden in te stellen.

SCHOONMAKEN & ONDERHOUD

WARNING Volg de instructies in deze sectie nauwkeurig op bij het onderhouden van het product. Het niet volgen van deze instructies kan ernstig letsel of schade veroorzaken.

WARNING Zorg er altijd voor dat het product uitgeschakeld en losgekoppeld is voordat u een inspectie of onderhoud uitvoert.

WARNING Gebruik bij het onderhouden van het product alleen identieke vervangende onderdelen. Het gebruik van niet-geautoriseerde onderdelen kan ernstig letsel of schade veroorzaken.

- Gebruik een milde zeep en een niet-krassende doek om het product minstens eenmaal per jaar schoon te maken.
- Het product moet regelmatig worden geïnspecteerd op beschadigde of ontbrekende onderdelen.
- Als er onderdelen beschadigd of ontbrekend zijn, moet het product worden losgekoppeld en moeten de onderdelen worden gecorrigeerd, gerepareerd of vervangen om letsel te voorkomen.
- Controleer (en draai indien nodig aan) de bouten elke 6 maanden om losse bouten in de ophanging tussen Luna en het plafond te voorkomen.
- Zorg ervoor dat het product elke dag een dagelijkse herstart kan uitvoeren voor optimale prestaties.

ONDERHOUD VLOER

Voor gedetailleerde onderhoudsinstructies verwijzen we naar de handleiding die specifiek is voor uw vloertype. Als algemene richtlijn raden we aan de vloer regelmatig te vegen met een zachte bezem om los vuil of puin te verwijderen. Voor morsen, zoals vloeistoffen, sauzen, gesmolten ijs, frisdrank, enz., reinig het getroffen gebied met schoon water en een milde zeepoplossing.

AFVOEREN

DEMONTAGE

WARNING Trek de stekker van het product uit het stopcontact om elektrocutie te voorkomen.

CAUTION Gebruik bescherming voor de onderdelen na demontage en tijdens transport.

NOTICE Als u het product op een nieuwe locatie wilt herinstalleren, controleer dan alle gedemonteerde onderdelen om te zien of ze hergebruikt kunnen worden. Reserveonderdelen kunnen worden besteld.

VERWIJDERING

Als u hulp nodig hebt bij het verwijderen van uw product, neem dan contact met ons op en informeer naar onze diensten en mogelijke kosten.

RECYCLING

Zorg ervoor dat bij het weggooien van het product de materialen op een verstandige en correcte manier worden gerecycled. Om dit product te recyclen, kunt u contact met ons opnemen en het product naar ons terugsturen. Wij zullen uw gebruikte product dan op een manier verwerken die voldoet aan onze duurzaamheidsrichtlijnen.

GARANTIE, VOORWAARDEN & CONDITIES

Voor de garantie, voorwaarden en condities van dit product, Lappset Dashboard, inhoud en software, ga naar dashboard.lappset.com/downloads.

HAFTUNGSAUSSCHLUSS

Die Informationen in dieser Installationsanleitung dienen nur zu Informationszwecken. Die darin beschriebenen Produkte können ohne vorherige Ankündigung geändert werden.

Diese Installationsanleitung enthält keine Informationen über alle möglichen Produktvarianten oder Zufälle, die bei der Installation, Verwendung oder Wartung des Produkts auftreten können.

Lappset Interactive (im Folgenden als Lappset bezeichnet) hat alle Anstrengungen unternommen, um die Richtigkeit dieser Installationsanleitung zu gewährleisten.

Lappset übernimmt keine Haftung für eventuelle Ungenauigkeiten oder Auslassungen in dieser Installationsanleitung.

Lappset gibt keine Zusicherungen oder Garantien in Bezug auf diese Installationsanleitung oder die darin beschriebenen Produkte.

Lappset haftet nicht für direkte, indirekte oder zufällige Schäden, Verluste, Kosten oder Ausgaben, die sich aus der Verwendung dieser Installationsanleitung oder der darin beschriebenen Produkte ergeben oder damit zusammenhängen.

Wenn weitere Informationen gewünscht werden oder Probleme auftreten, die nicht ausreichend behandelt werden, oder wenn Sie Informationen in dieser Installationsanleitung für falsch, irreführend oder unvollständig halten, würden wir uns sehr über Ihre Kommentare und Vorschläge freuen.

WARNING Wichtige Information! Die Nichtbeachtung dieses Dokuments kann zu schweren Verletzungen und/oder Schäden am Produkt führen.

WARNING Gefahr durch Heben! Die komplette Luna ist recht schwer und könnte bei einem Sturz Verletzungen verursachen. Die Installation sollte von mindestens zwei Personen durchgeführt werden.

WARNING Die Installation darf nur von einer zertifizierten Person gemäß den örtlichen Vorschriften zur elektrischen Sicherheit (z.B. NEN 1010) durchgeführt werden.

WARNING Das Hauptstromkabel muss an eine separate Gruppe im Sicherungskasten mit einem 30 mA FI-Schutzschalter und einer 10A oder 16A Sicherung angeschlossen werden.

- Lesen Sie die Installationsanleitung sorgfältig und vollständig durch, bevor Sie das Produkt installieren und verwenden.
- Befolgen Sie jeden Schritt der Anleitung sorgfältig.
- Gehen Sie beim Umgang mit dem Produkt mit gesundem Menschenverstand vor.
- Wenn Sie unsicher sind, wenden Sie sich bitte an uns.
- Bewahren Sie diese Informationen zur weiteren Anwendung auf.

PRODUKTEIGENSCHAFTEN

SPEZIFIKATIONSTABELLE

Beschreibung	Metrisch	Imperial
Modell	Lappset Luna	
Modellnummer	290200	
Herkunftsland	Niederlande	
Transport		
Material der Box	Wellpappe	
Abmessungen der Box (L x B x H)	0.7 x 0.7 x 0.27 m	27.6” x 27.6” x 10.7”

Gesamtgewicht (Box)	3.6 kg	8 lbs
Abmessungen		
Geräteabmessungen (Ø x H)	700 mm x 250 mm	27.6” x 9.9”
Installationshöhe	3 to 4 m	9.8 to 13.1 ft
Gewicht		
Nettogewicht Luna	18 kg	40 lbs
Energieverbrauch		
Stromeingang/Leistungsaufnahme	100-240 V ~. 50/ 60 Hz. 150W max	
Stromausgang/Leistungsabgabe	15 V DC	
Energienutzung		
Energie: im Betrieb (Durchschnitt)	3,4 W	
Energie: im Betrieb mit Licht (Durchschnitt)	23 W	
Energie: im Ruhezustand (Standby)	3,2 W	
Energie: im Schlafmodus	3,2 W	
Verbindung		
Internetverbindung	4G-Modem mit Daten-SIM-Karte	
Sicherheit		
IP-Klasse	IP54	
Betriebstemperatur	-20 to +40 °C	-4 to +104 °F
Lagertemperatur	0-30 °C	32 to +86 °F
Betriebshöhe	<2000 m	<6562 ft

TEILELISTE

WARNING Versuchen Sie niemals, einen Defekt ohne die Zustimmung von Lappset zu reparieren.

WARNING Ersetzen Sie Teile niemals durch andere als Lappset-Originalteile. Das Lappset-Produkt ist als Ganzes zertifiziert, wobei die besten Teile aus Gründen der Sicherheit und Qualität sorgfältig ausgewählt wurden.

290200 BASISPAKET

Nummer	Teilbeschreibung	Menge	Material
290200	Luna Elektronik-Set	1	Elektronik
913567	Deckenflansch	1	Aluminium
913563	Flansch ‘Luna Seite’	2	Aluminium
IEC C13	IEC C13 Stromkabel L= 5 mtr.	1	Elektronik
ECS001-SCH	Power Entry Connector, Schuko, 16 A, Black, Nylon (Polyamide) Body, 250 V	1	Elektronica

100-303	Drahtseil Sicherung L=30cm	1	Stahl, verzinkt
100-266	Dubel 10x50	5	Nylon
100-268	Sechskant-Holzschraube	4	Stahl, verzinkt
100-226	M6 Carr Unterlegscheibe	6	Edelstahl
100-217	M6x25 Sechskantschraube	6	Edelstahl
100-297 A2	M6x65 Sechskantschraube	2	Edelstahl
100-296 A2	M6 Sicherungsmutter	2	Edelstahl
100-286	M6 Unterlegscheibe	8	Edelstahl
100-254	D-Schäkel	2	Stahl, verzinkt
100-294	Augenschraube	1	Stahl, verzinkt

290291 ADAPTER FÜR H- ODER I-TRÄGER-MONTAGE (OPTIONAL)

Nummer	Teilbeschreibung	Menge	Material
913571	Flansch	1	Edelstahl 304
913572	Klemme	2	Edelstahl 304
100-222	M8x20 Senkkopf	4	Stahl
100-271	M8 Sicherungsmutter	12	Stahl
100-281	M8 Unterlegscheibe	28	Stahl
100-292	Innensechsrundkopf M8x50	8	Edelstahl 304
100-253	Sechskantmutter M8	8	Stahl
100-293	Trägerklemme M8	1	Stahl, verzinkt
100-239	Augenschraube M8	1	Stahl, verzinkt

290292 AUFHÄNGUNG - STARTABSCHNITT (0,5 M)

Nummer	Teilbeschreibung	Menge	Material
913566	Profil 40x40 Startabschnitt	1	Aluminium
100-288	ISB Abdeckkappe	1	PA

290293 AUFHÄNGUNG – VERLÄNGERUNG (0,5 M)

Nummer	Teilbeschreibung	Menge	Material
913566	Profil 40x40 Startabschnitt	1	Aluminium
100-298	ISB Alu Profilverbindung (Set) für Nut 8 mm	2	Stahl

290294 STABILISIERUNGSKABELSET

Nummer	Teilbeschreibung	Menge	Material
100-260	Drahtseil L = 5 mtr	4	Stahl, verzinkt
100-254	D-Schäkel M8	8	Stahl, verzinkt
100-267	Drahtseilklemme	24	Edelstahl 304

100-234	Spannschloss	4	Verzinkt
100-294	Augenschraube	4	Stahl
100-266	Plug 10x50	4	Nylon

290295 STABILISIERUNGSKABELSET FÜR 290291

Nummer	Teilbeschreibung	Menge	Material
100-260	Drahtseil L = 5 mtr	4	Stahl, verzinkt
100-254	D-Schäkel M8	8	Stahl, verzinkt
100-267	Drahtseilklemme	24	Edelstahl 304
100-234	Spannschloss	4	Verzinkt
100-293	Trägerklemme M8	4	Stahl
100-239	Augenschraube M8	4	Stahl

NICHT ENTHALTENES MATERIAL

Beschreibung	Metrisch
Maßband	
Bleistift	
Bohrmaschine	
Elektrischer Schraubenzieher	
Steckschlüsseleinsatz	13 mm
Innensechskantschlüssel	4 mm
Innensechskantschlüssel	5 mm
Innensechskantschlüssel	6 mm
Sechskantschlüssel	5.5 mm
Sechskantschlüssel	13 mm
Drahtseilschneider	
Betonbohrer	10 mm
Holzbohrer	6 mm
Metallbohrer	10 mm

A. VORBEREITUNG

WARNING Wenn Sie nicht die richtigen Vorsichtsmaßnahmen treffen, kann es zu Unfällen und/oder Schäden kommen.

WARNING Beachten Sie bei der Verwendung von schwerem Gerät die Sicherheitshinweise vom Hersteller.

CAUTION Die Person(en), die das Produkt installieren, sollten die erforderliche Schutzkleidung tragen.

- Überprüfen Sie vor dem Transport den Karton auf Schäden oder lose Teile.
- Vergewissern Sie sich bei der Benutzung von (schweren) Geräten, dass die Person, die das Gerät benutzen soll, über eine entsprechende Zulassung verfügt.
- Transportieren Sie das Produkt immer im ausgepackten Zustand.

A.1 Übersicht über den Inhalt des Basispakets 290200

CAUTION Packen Sie das Produkt nicht aus, bevor Sie es an den endgültigen Installationsort transportiert haben, um Schäden zu vermeiden.

- Packen Sie das Produkt in einer trockenen Umgebung aus.
- Überprüfen Sie beim Auspacken des Produkts auf Schäden oder fehlende Teile.
- Überprüfen Sie die Kabel auf Schäden.
- Bitte entsorgen und recyceln Sie das Verpackungsmaterial korrekt.

A.2 Übersicht über den Inhalt der Aufhängung 290292/290293

A.3 Inhalt des Trägeradapters 290291

A.4 Übersicht über den Inhalt des Stabilisierungsseilsets für 290294 und 290295

A.5 Optionales Vinylbodenpaket 290222

A.6 Optionales Aufkleberbodenpaket 290223

A.7 Platzanforderungen

- Installieren Sie die „Luna“ oberhalb der Mitte des runden Spielfelds.
- Vergewissern Sie sich, dass die tragende Struktur oder Decke eine Tragfähigkeit von mindestens 50 kg (110 Pfund) hat, um die Luna sicher unterzubringen. Stellen Sie sicher, dass die tragende Struktur oder Decke mindestens 3 Meter (9,8 Fuß) hoch ist und 7 Meter (23 Fuß) nicht überschreitet, um eine ordnungsgemäße Installation der Luna sicherzustellen.
- Ein hindernisfreier Raum von 1,5 Metern ist zwingend erforderlich!
- Für Decken, die höher als 6 Meter sind, nutzen Sie bitte das zusätzliche Aufhängungsverlängerungsprodukt YA3453, um die Luna in einer angemessenen Höhe zu installieren.

A.8 Unterstützende Materialien

- Geeignete Materialien für die Installation sind z.B. Beton und Holz.
- Stellen Sie sicher, dass die Installationsfläche für Luna statisch einwandfrei und in der Lage ist, das Gewicht von mindestens 50 kg (110 lbs) zu tragen.
- Verkleidungen können verwendet werden, solange die Luna direkt auf das zugrundeliegende, tragfähige Material montiert wird, das das Gewicht tragen kann.
- Für Installationen an H- oder I-Trägern empfehlen wir die Verwendung unseres Produkts 290291, um eine ordnungsgemäße und sichere Installation der Luna zu gewährleisten.

NOTICE Im Zweifelsfall konsultieren Sie einen Bauingenieur für eine fachkundige Beratung zu sichern und festen Installation der Luna an Ihrer Decke.

A.9 Vermeiden Sie die Platzierung der Luna in der Nähe von Objekten, die schnell bewegte Schatten oder Licht werfen. Diese könnten den Bewegungssensor stören und seine Leistung beeinträchtigen.

A.10 Stellen Sie sicher, dass eine funktionierende Steckdose mit 220 V innerhalb von 1,5 Metern vom Installationspunkt der Luna vorhanden ist.

B. VORMONTAGE

NOTICE Die folgenden Schritte gelten speziell für Installationen, die zusätzliche Aufhängungsprofile verwenden. Wenn Ihre Installation keine Aufhängung erfordert, fahren Sie bei Schritt B.5 fort.

B.1 Übersicht über die Aufhängungslängen

- Für jeden Bereich ist angegeben, wie viele Verlängerungsstücke empfohlen werden.
- Ab einer Länge von 1,5 m (3 Verlängerungsstücke) empfehlen wir die Zugabe des Stabilisierungskits.
- Stellen Sie nach dem Schneiden des Rohrs sicher, dass alle scharfen Kanten durch Entgraten oder mit geeigneten Methoden entfernt werden, um eine Beschädigung des Stromkabels im nächsten Schritt zu vermeiden.

B.2 Installation von Stumpfstoßverbindern. (Drei Arten von Verbindungen. Steckverbinder mit Stoßverbindung einfügen.)

- Bei den mittleren Stücken sollten Sie darauf achten, dass Sie die Schraube schon vorher einsetzen. Achten Sie darauf, dass die Verbinder nicht aus der Stange herausragen, um eine gerade Verbindung beim Zusammenschrauben der Profile zu erhalten.
- Beachten Sie, dass der Verbinder A gegen den Uhrzeigersinn gedreht werden muss.

B.3 Verbinden Sie alle Profile miteinander, zwei Mal pro Verbindung.

B.4 Ziehen Sie das Stromkabel und das Absturzsicherungskabel durch die Aufhängung. Beenden Sie das Absturzsicherungskabel in einer Schlaufe mit drei Drahtklemmen.

B.5 Schließen Sie das Stromkabel mit dem Netzstecker ab.

CAUTION Wenn Sie sich bei einem Aspekt des Prozesses unsicher sind, wird empfohlen, einen qualifizierten Elektriker zu konsultieren, um eine ordnungsgemäße und sichere Beendigung des Stromkabels sicherzustellen.

B.6 Befestigen Sie die beiden oberen Flansche an der Luna.

C. DECKENVORBEREITUNG

NOTICE Für Installationen an einem I-Träger oder H-Träger siehe Schritt C.4 und weiter.

C.1 Verwenden Sie die Deckenhalterung (913-567), um die gewünschte Installationsposition von Luna auf der Tragstruktur zu markieren. Stellen Sie sicher, dass die Halterung in Ausrichtung mit der Mitte der Spielfläche positioniert ist. Eine spezifische Ausrichtung der Halterung um diese Achse ist nicht erforderlich, da Luna unabhängig von diesem Winkel arbeiten kann.

C.2 Bohrlöcher

- Betoneinbau: Verwenden Sie den geeigneten Bohrer für Beton und verwenden Sie die mitgelieferten Dübel zur Befestigung der Luna.
- Holzinstallation: Bohren Sie ein Vorbohrloch mit dem geeigneten Bohrer. Vermeiden Sie die Verwendung von Dübeln für Holzinstallationen.

C.3 Montieren Sie die Deckenhalterung in Holz mit Sechskantschrauben und Unterlegscheiben.

NOTICE Die folgenden Schritte gelten speziell für Installationen, die das zusätzliche I/H-Träger-Paket 290291 verwenden.

C.4 Befestigen Sie die Deckenhalterung mit den mitgelieferten Senkkopfschrauben sicher an der Hauptplatte von 290291.

C.5 Passen Sie den Abstand der Klammern so an, dass sie so eng wie möglich an der Breite der I/H-Trägerflansche anliegen. Stellen Sie sicher, dass beide Klammern den Flansch der Träger sicher greifen und ausreichend von der Kante nach innen verlängern, um ein Abrutschen zu verhindern.

C.6 Stellen Sie sicher, dass die äußeren Mutter-Schrauben-Kombinationen etwa 3 mm über die Dicke des Trägerflansches hinausragen, um einen geeigneten Klemmhebel zu erzeugen.

C.7 Befestigen Sie die Halterung am I/H-Träger, indem Sie die inneren Mutter-Schrauben-Kombinationen festziehen.

D. INSTALLATION

NOTICE Für Installationen ohne Aufhängungsteil siehe Schritt D.2 und weiter.

D.1 Montieren Sie die Aufhängung an der Deckenhalterung, gefolgt von der Montage der Luna auf gleiche Weise. Fahren Sie mit Schritt D.3 fort

D.2 Montieren Sie die Luna an der Aufhängung.

D.3 Verbinden Sie die Netzstecker und befestigen Sie das Fallschutzseil am Ankerpunkt oben auf der Luna.

D.4 Endgültige Installation

- Befestigen Sie das Fallschutzseil an einem geeigneten Verankerungspunkt an der Decke. Achten Sie darauf, dass Fallschutzseil nicht durchhängt. Beenden Sie das Drahtseil, indem Sie es mit drei Drahtseilklemmen sichern

und überschüssiges Kabel mit einer Zange abschneiden.

- Schließen Sie schließlich den Strom an Luna an.

NOTICE Die folgenden Schritte gelten speziell für Installationen, die das zusätzliche Spannungsset 290294 verwenden.

D.5 Installation mit Spannungsset (290293) für Verlängerungen von 1,5 m und länger.

- Installieren Sie das zusätzliche Aufhängungsseil in der entsprechenden Länge und im entsprechenden Winkel an.
- Verwenden Sie die empfohlene Hardware, um die Aufhängungsdrähte an Ort und Stelle zu sichern.

SERVICE

UNTERSTÜTZUNG

Für Fragen, Anmerkungen oder Hilfe können Sie sich jederzeit an die Lappset-Zentrale in den Niederlanden wenden.

Lappset
Nieuwenkampsmaten 12
7472 DE Goor
Niederlande
+31 (0) 547 289 410
support@lappset.com

Für Kontaktdaten von Lappset-Händlern oder Büros besuchen Sie bitte unsere Webseite Lappset.com oder sehen Sie sich die Händlerübersicht unter store.Lappset.com an.

MANUELLER NEUSTART

- Schalten Sie den Strom aus oder ziehen Sie das Gerät aus der Steckdose
- Warten Sie 30 Sekunden
- Schalten Sie den Strom ein oder schließen Sie das Gerät an
- Warten Sie, bis das Produkt den Startvorgang abgeschlossen hat und online ist

NOTICE Verwenden Sie keine externe Zeitschaltuhr, um das Produkt ein- und auszuschalten. Verwenden Sie stattdessen die Online-Möglichkeiten von Lappset Dashboard, um Ein-/Ausschaltzeiten festzulegen.

REINIGUNG & WARTUNG

WARNING Befolgen Sie bei der Wartung des Produkts genau die Anweisungen in diesem Abschnitt. Die Nichtbeachtung dieser Anweisungen kann zu schweren Verletzungen oder Schäden führen.

WARNING Vergewissern Sie sich immer, dass das Gerät ausgeschaltet und vom Stromnetz getrennt ist, bevor Sie versuchen, eine Inspektion oder Wartung durchzuführen.

WARNING Verwenden Sie bei der Wartung des Geräts nur identische Ersatzteile. Die Verwendung von nicht zugelassenen Teilen kann zu schweren Verletzungen oder Schäden führen.

- Verwenden Sie eine milde Seife und ein nicht kratzendes Tuch, um das Produkt mindestens einmal im Jahr zu reinigen
- Das Produkt sollte regelmäßig auf beschädigte oder fehlende Teile überprüft werden
- Wenn Teile beschädigt oder fehlen, sollte das Produkt vom Netz getrennt und die Teile sollten korrigiert, repariert oder ersetzt werden, um Verletzungen zu vermeiden.
- Überprüfen Sie die Schrauben alle 6 Monate (und ziehen Sie sie ggf. nach), um zu verhindern, dass sich die Schrauben in der Aufhängung zwischen Luna und Decke lösen.
- Vergewissern Sie sich, dass das Produkt jeden Tag neu gestartet werden kann, um eine optimale Leistung zu erzielen.

PFLEGE VOM FUSSBODEN

Für detaillierte Wartungsanweisungen beziehen Sie sich bitte auf das Handbuch, das speziell für Ihren Bodentyp gilt. Allgemein empfehlen wir jedoch, den Boden regelmäßig mit einem weichborstigen Besen zu kehren, um losen Schmutz oder Ablagerungen zu entfernen. Bei verschütteten Flüssigkeiten, Soßen, geschmolzenem Eis, Limonade usw. reinigen Sie die betroffene Stelle mit sauberem Wasser und einer milden Seifenlösung.

ENTSORGUNG

DEMONTAGE

WARNING Trennen Sie das Gerät vom Stromnetz, um einen Stromschlag zu vermeiden.

CAUTION Schützen Sie die Teile nach dem Zerlegen und während des Transports.

NOTICE Wenn Sie das Produkt an einem anderen Ort wieder aufbauen wollen, überprüfen Sie alle demontierten Teile auf ihre Wiederverwendbarkeit. Ersatzteile können bestellt werden.

ENTFERNUNG

Wenn Sie Hilfe bei der Entsorgung Ihres Produkts benötigen, wenden Sie sich bitte an uns und erkundigen Sie sich nach unseren Dienstleistungen und möglichen Kosten.

RECYCLING

Bitte achten Sie bei der Entsorgung des Produkts darauf, dass die Materialien sinnvoll und korrekt recycelt werden. Um dieses Produkt zu recyceln, können Sie uns kontaktieren und das Produkt zurückschicken. Wir werden Ihr gebrauchtes Produkt dann auf eine Weise entsorgen, die unseren Nachhaltigkeitsrichtlinien entspricht.

GARANTIE, BEDINGUNGEN UND KONDITIONEN

Für die Garantie, Geschäftsbedingungen und Konditionen für dieses Produkt, Lappset Dashboard, Inhalte und Software besuchen Sie dashboard.lappset.com/downloads.

LAPPSET®

Made in the Netherlands

290200-250127

Lappset Luna

290200

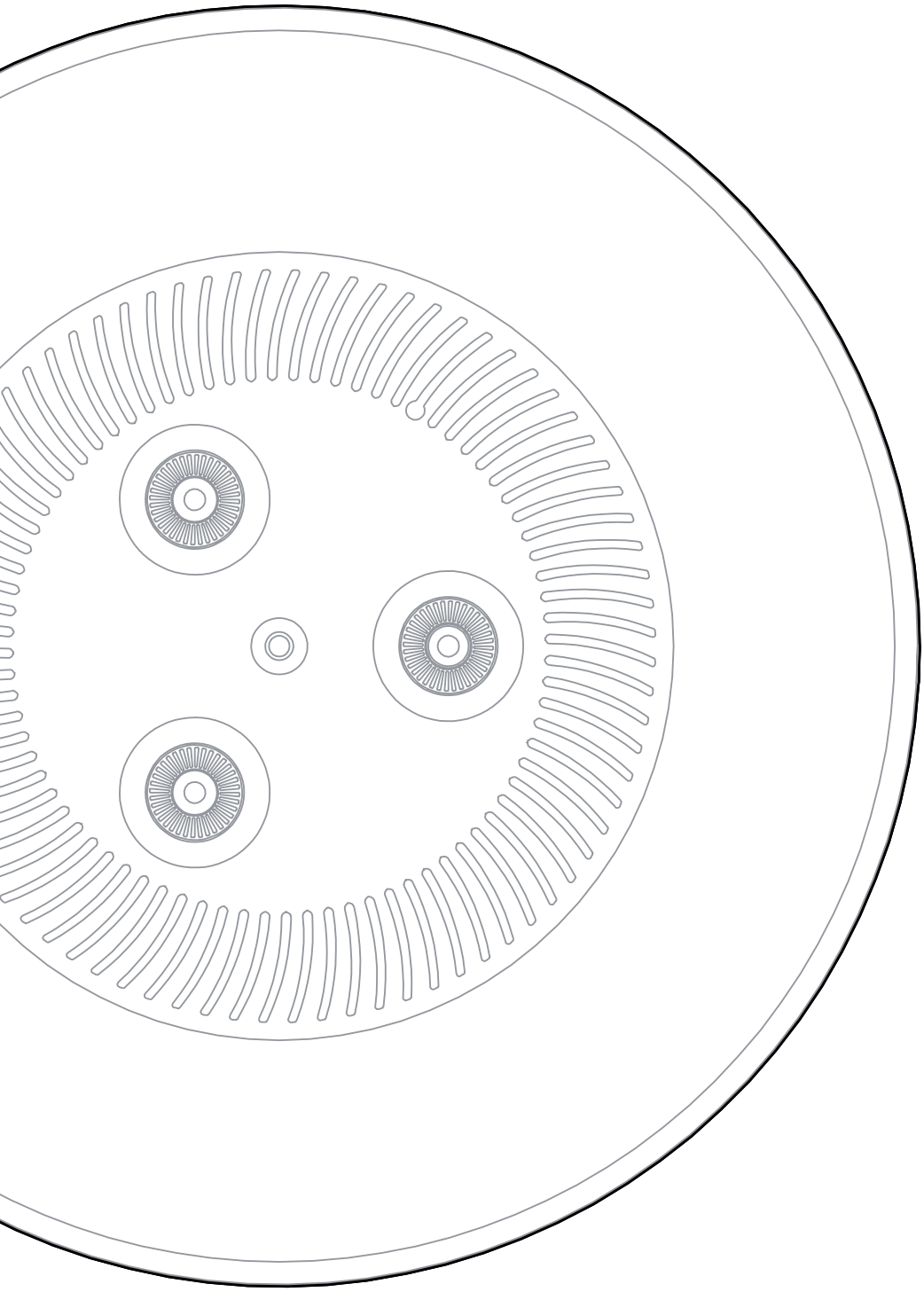

Installation instructions **EN**

Installatievoorschrift **NL**

Installationsanweisungen **DE**

WARNING

Read these installation instructions before you start the installation. Retain this manual for future reference.

WAARSCHUWING

Lees deze installatieinstructies voordat u dit toestel installeert. Bewaar deze handleiding voor toekomstig gebruik.

WARNUNG

Bitte lesen Sie dieses Installationshandbuch durch, bevor Sie das Produkt installieren. Bewahren Sie dieses Handbuch zum späteren Nachschlagen auf.

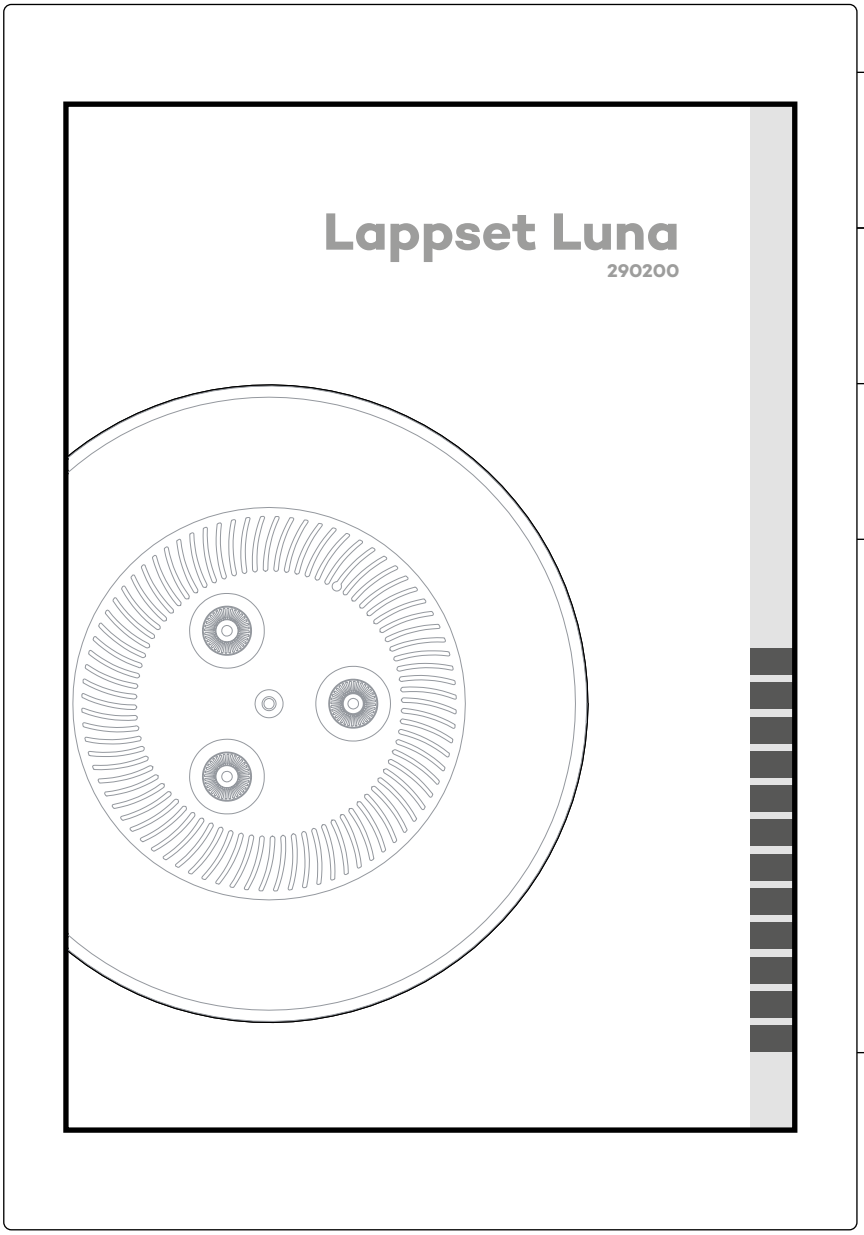

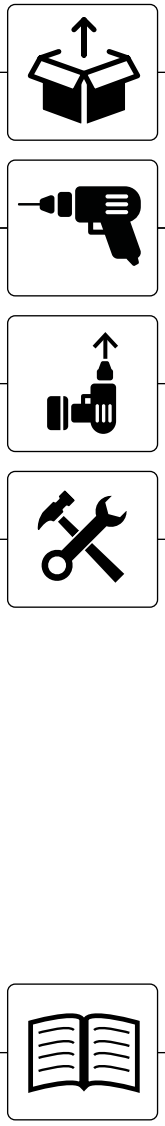

A

B

C

D

EN

NL

DE

A

A.1 Lappset Luna

290200

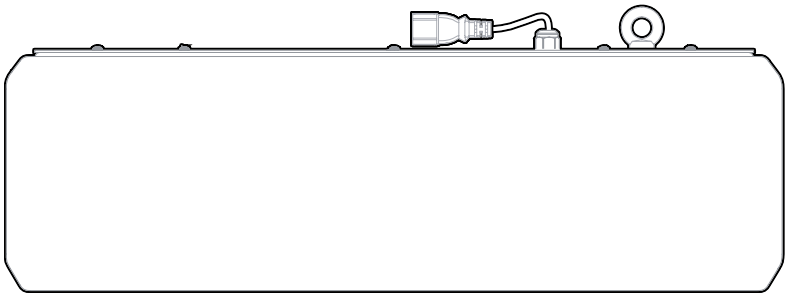

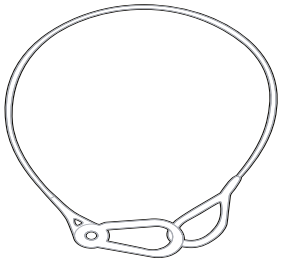

100-303 Innox safety cable

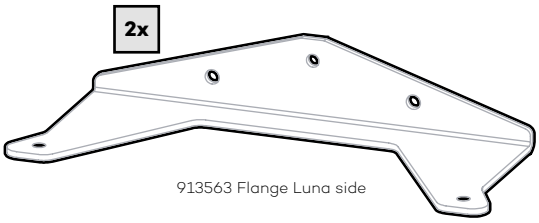

913563 Flange Luna side

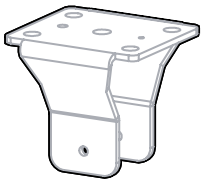

913567 Ceiling flange

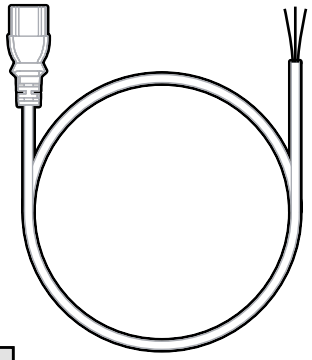

IEC C13 power cable

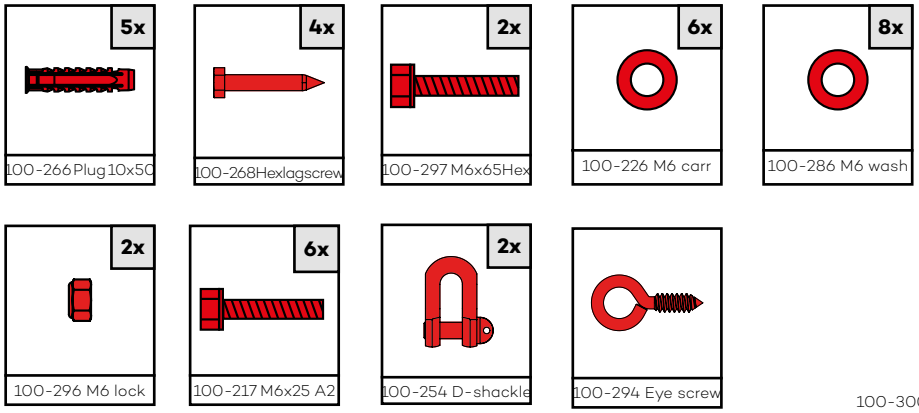

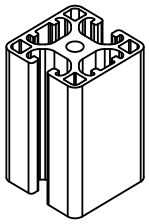

100-300 Alu profile 40x40mm L=60mm

A.2 Bracket extension

290292/290293

913566 Extension

290293

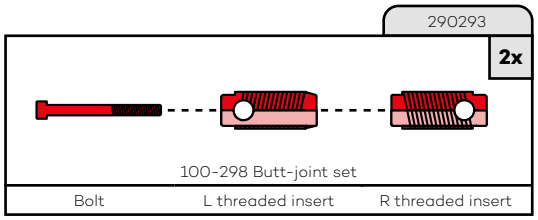

A . 3 Beam adaptor

290291

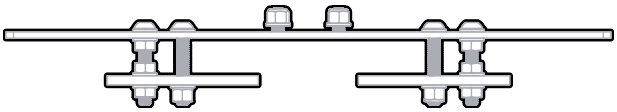

4000-600 I/H-beam installation bracket

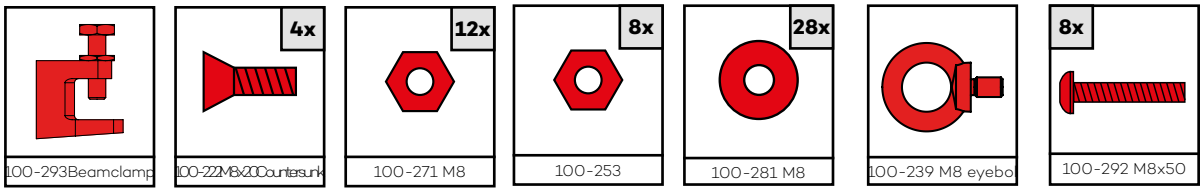

A . 4 Stabilisation set

290294/290295

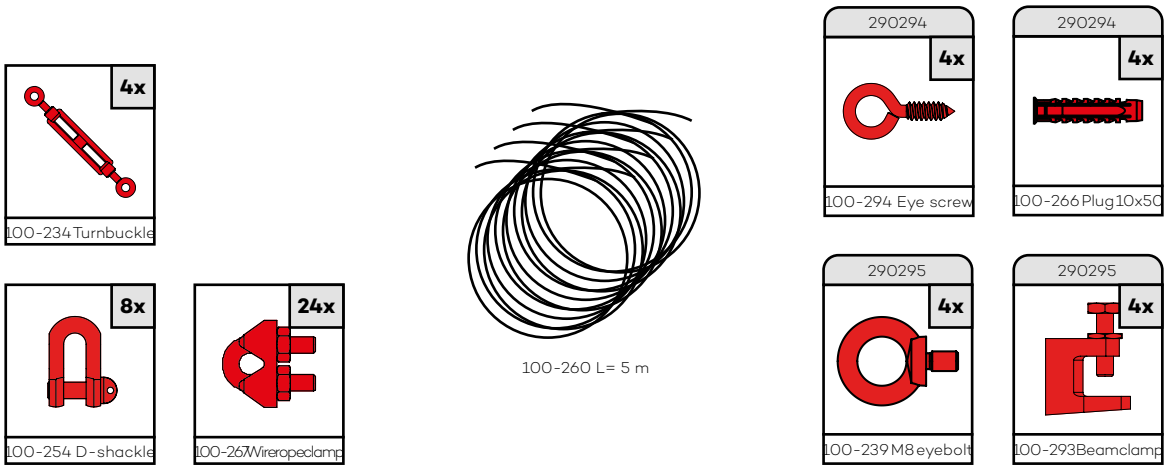

A . 5 Vinyl floor

290222

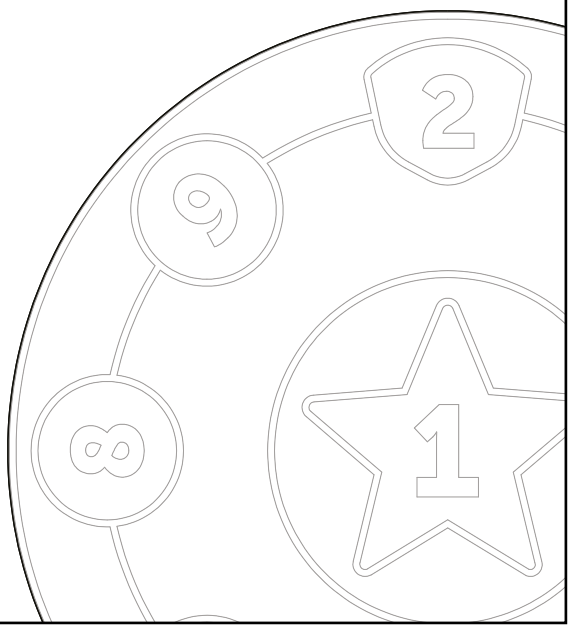

A . 6 Sticker floor

290223

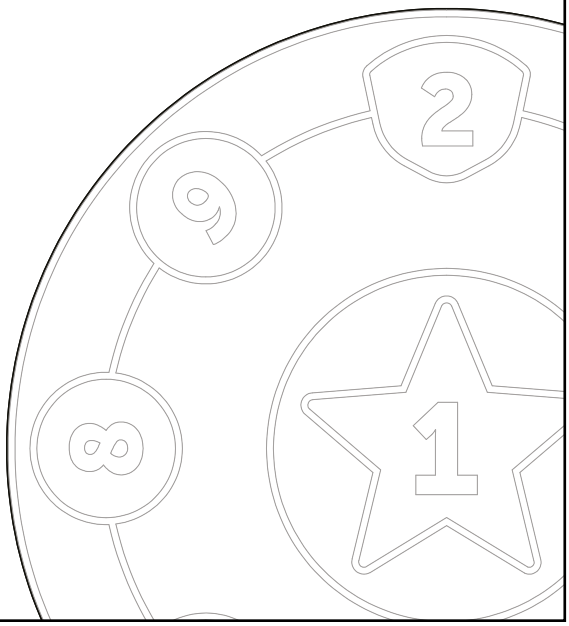

A

B

C

D

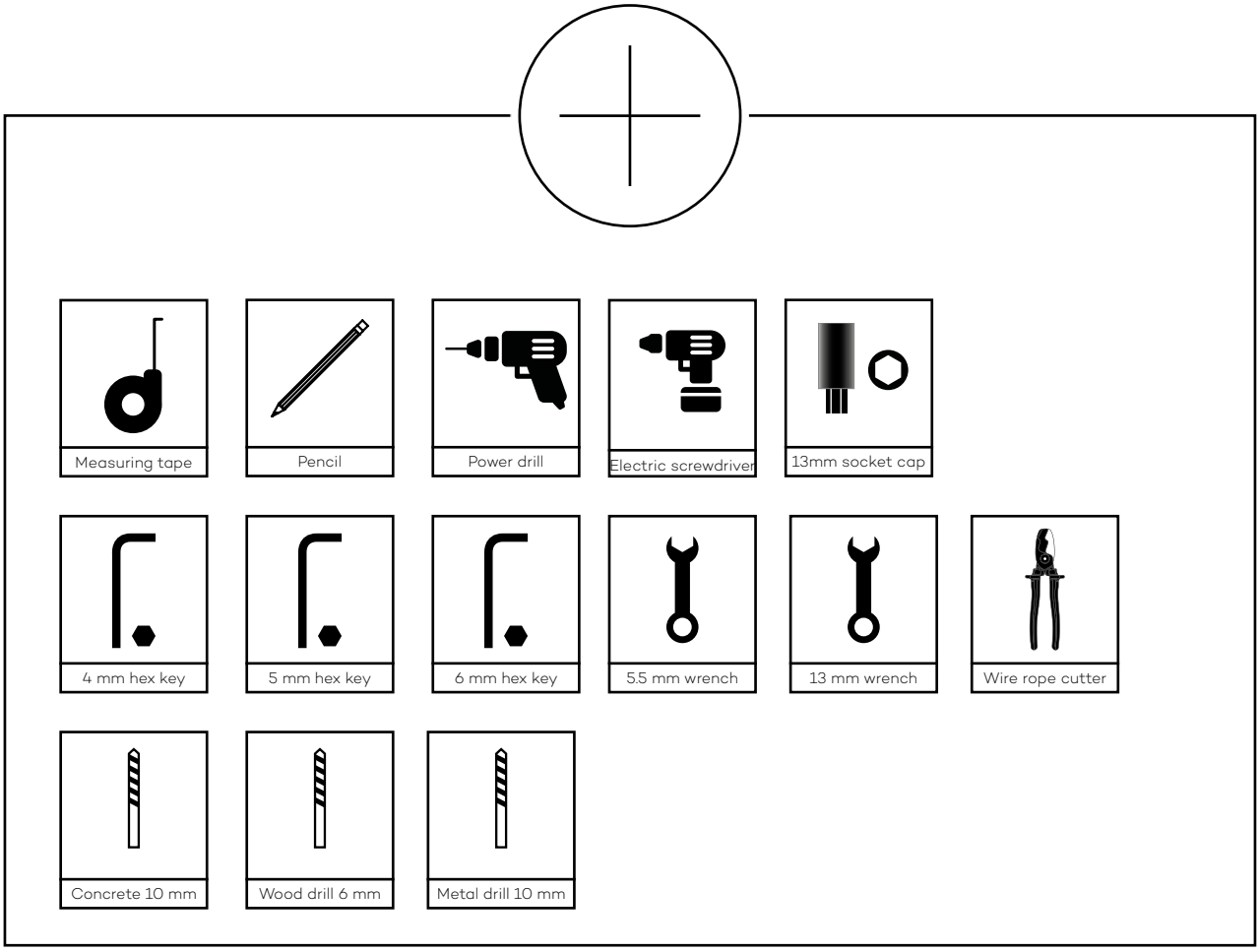

A.7

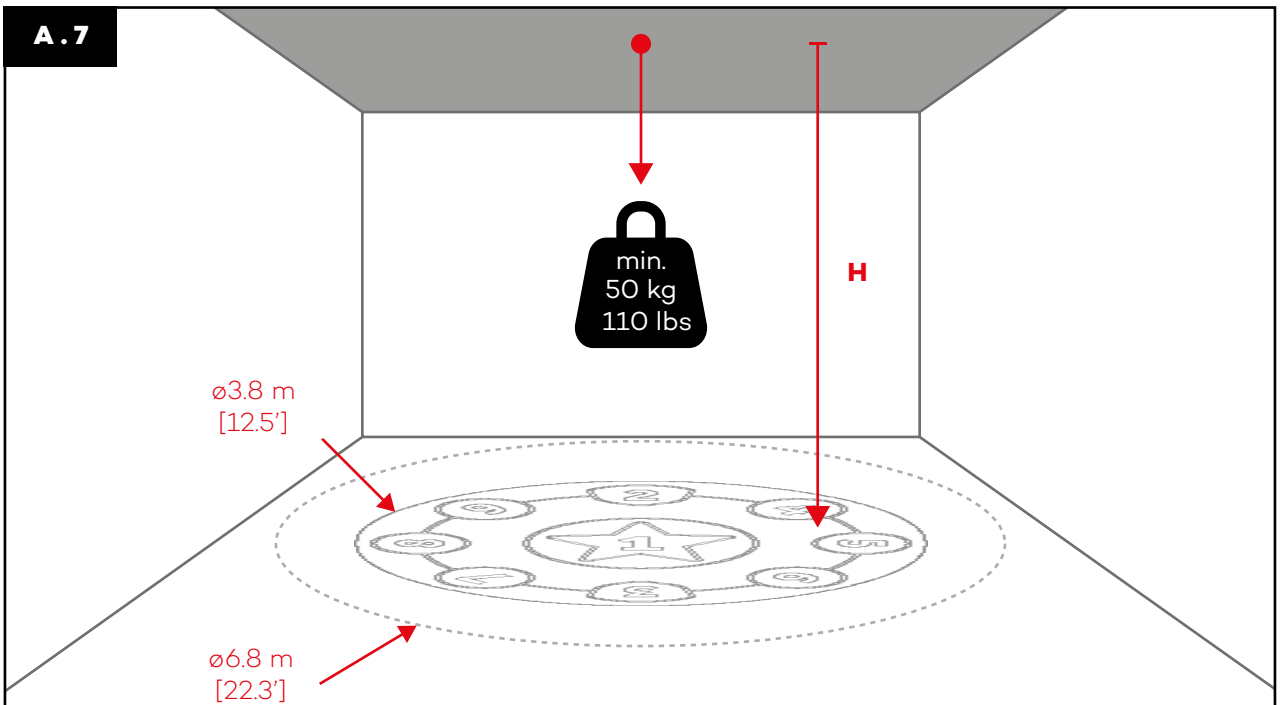

	H min	H max
Lappset Luna	300 cm [9.8']	375 cm [12.3']
[1...6] × Bracket extension	375 cm [12.3']	700 cm [23.0']

A.8

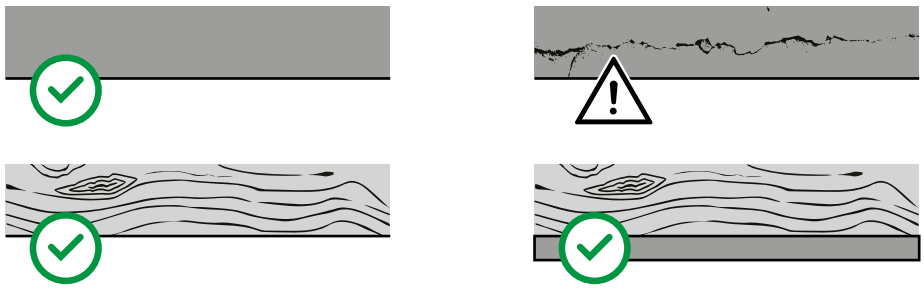

Beam adaptor 290291

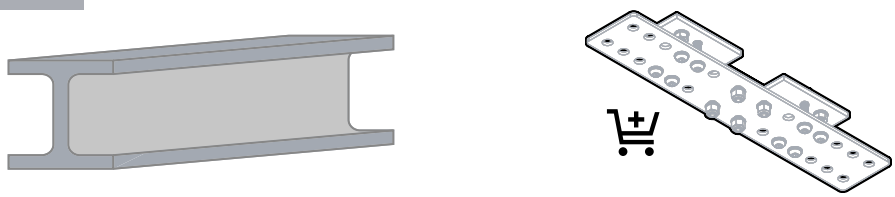

A.9

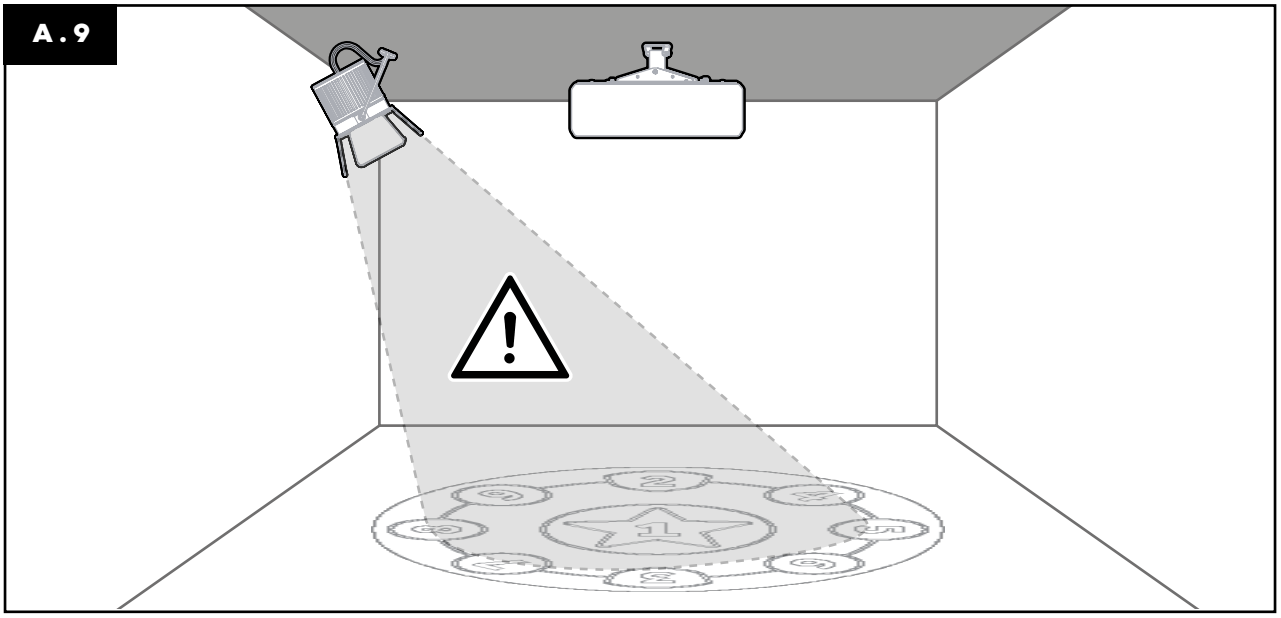

A.10

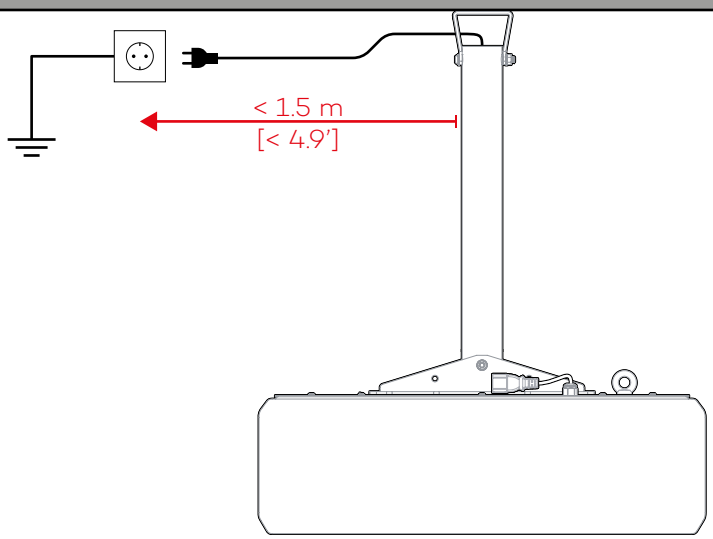

B

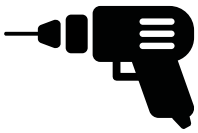

B.1

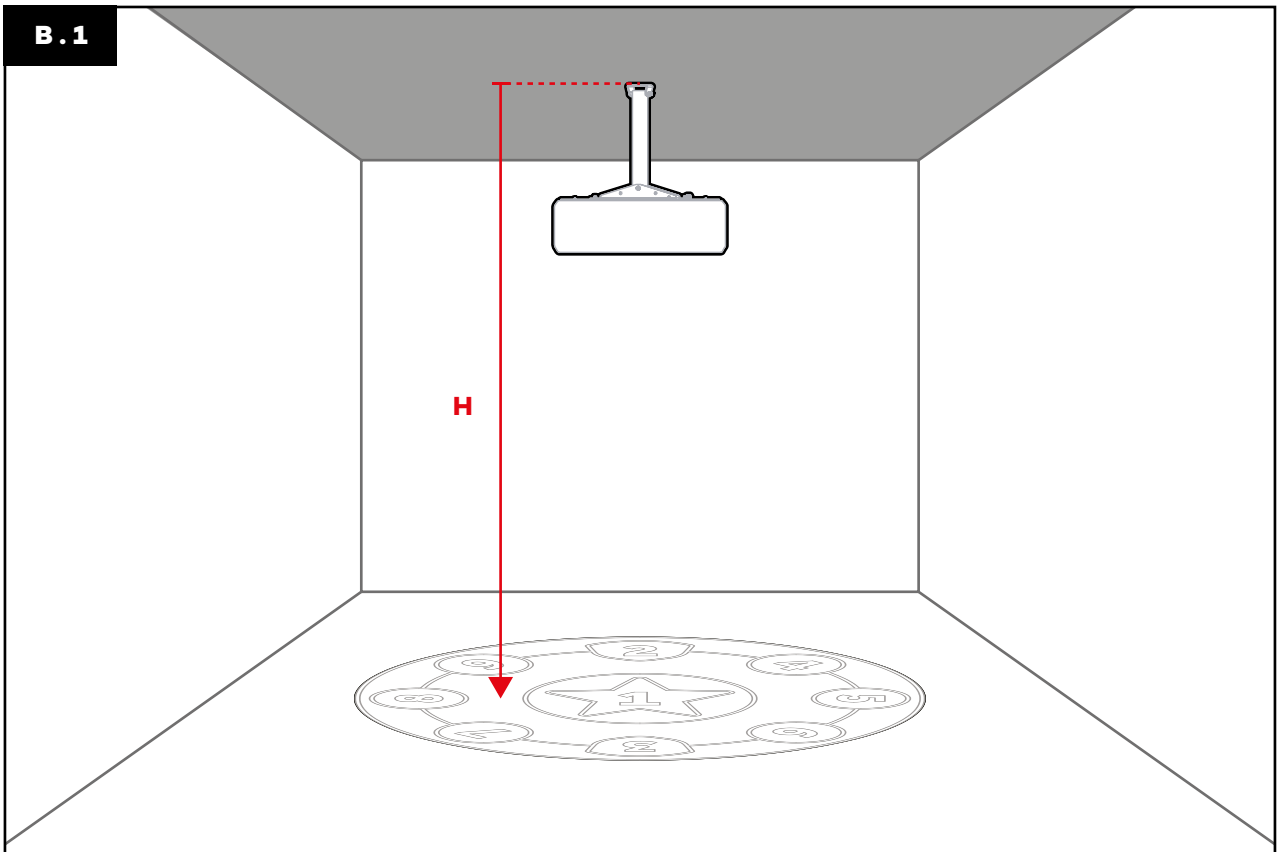

H	Bracket extension 290292/290293	Stabilisation set 290294/290295
300 cm [9.8'] - 375 cm [12.3']	0 ×	
375 cm [12.3'] - 425 cm [13.9']	1 ×	
425 m [13.9'] - 475 cm [15.6']	2 ×	
475 cm [15.6'] - 525 cm [17.2']	3 ×	1 ×
525 cm [17.2'] - 575 cm [18.9']	4 ×	1 ×
575 cm [18.9'] - 625 cm [20.5']	5 ×	1 ×
625 cm [20.5'] - 700 cm [23.0']	6 ×	1 ×

B . 2 Bracket extension

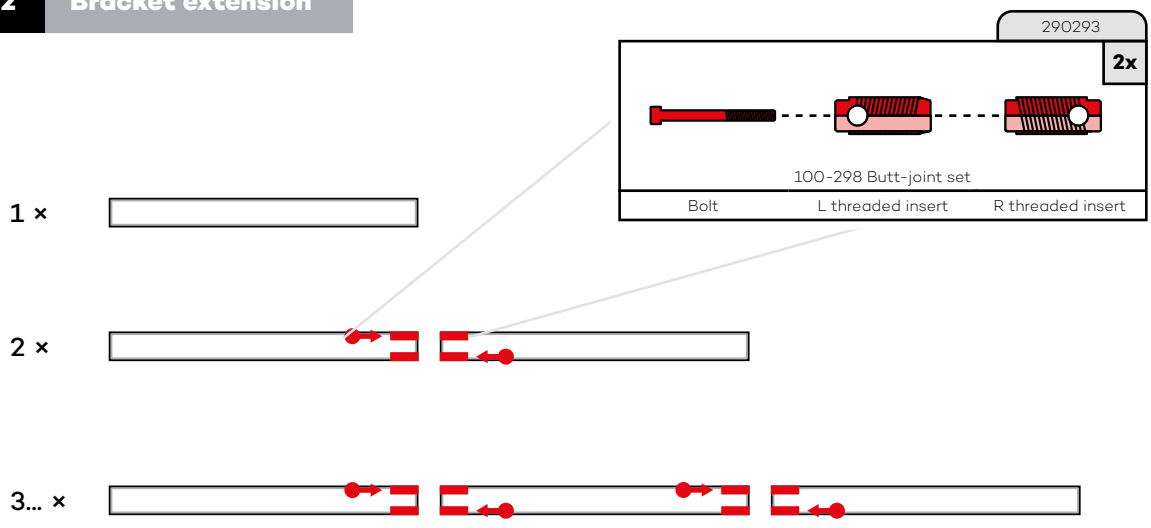

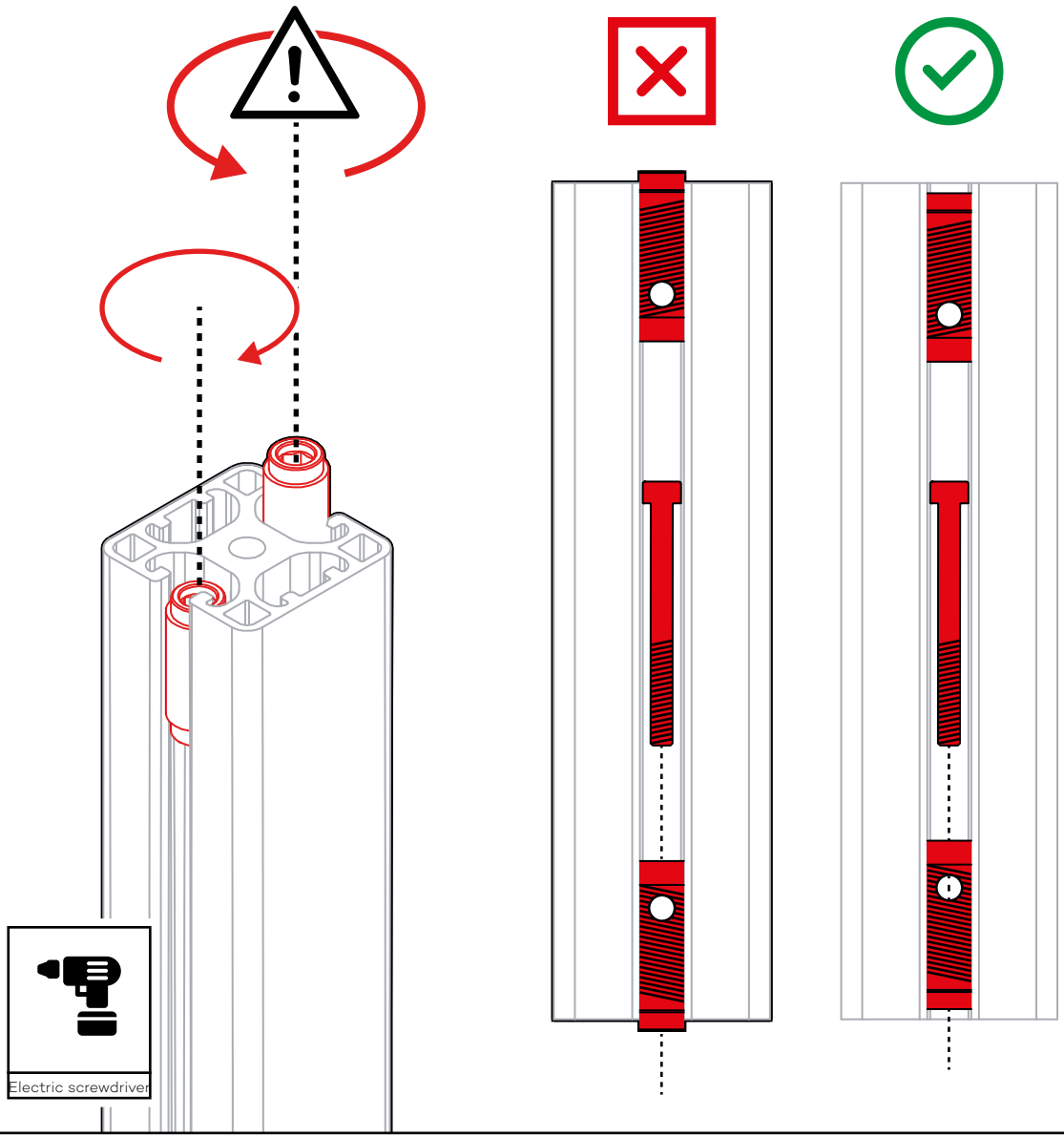

B . 3 Bracket extension

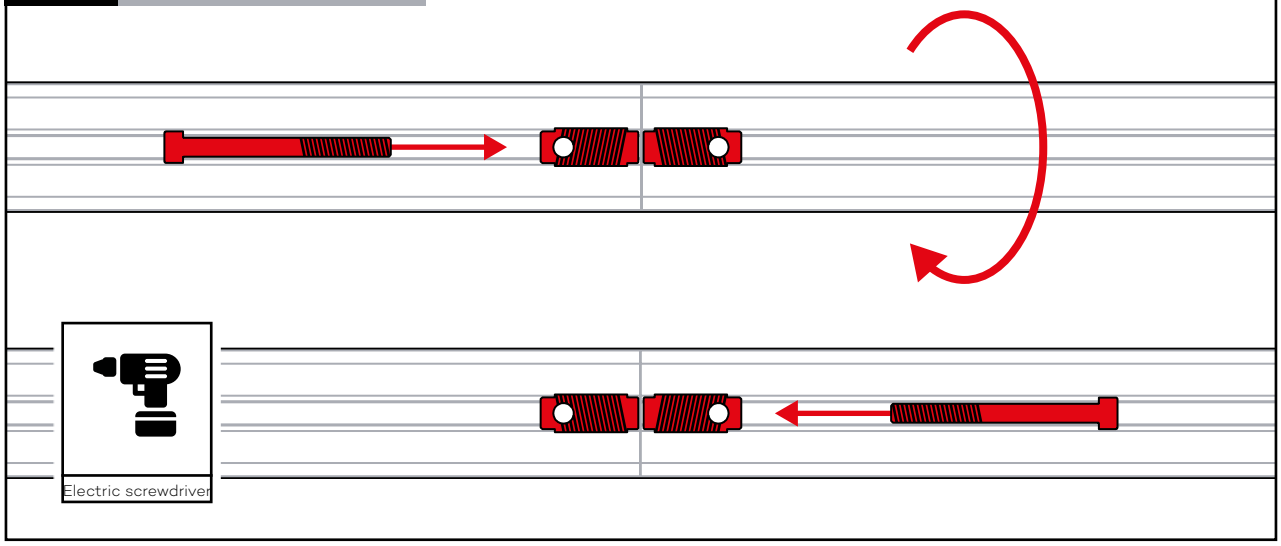

B . 4 Bracket extension

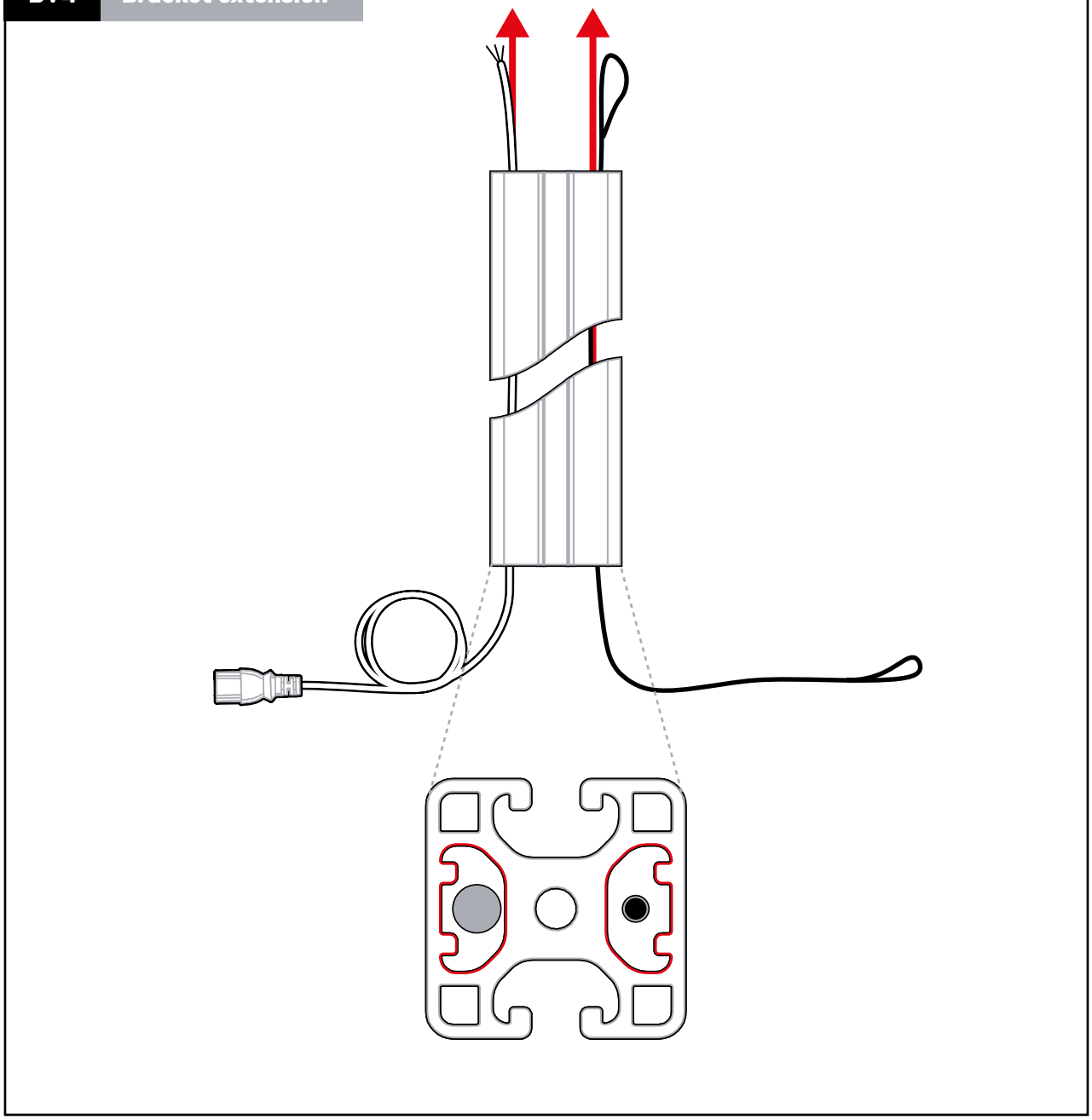

B.5

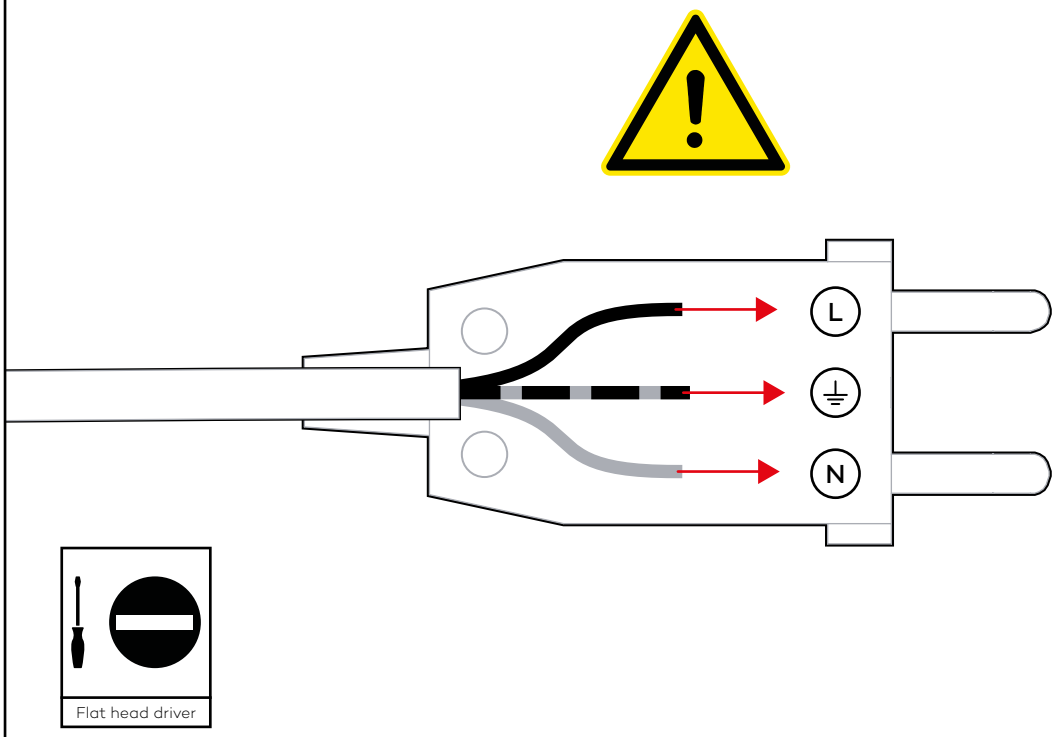
L
N
Flat head driver

B.6

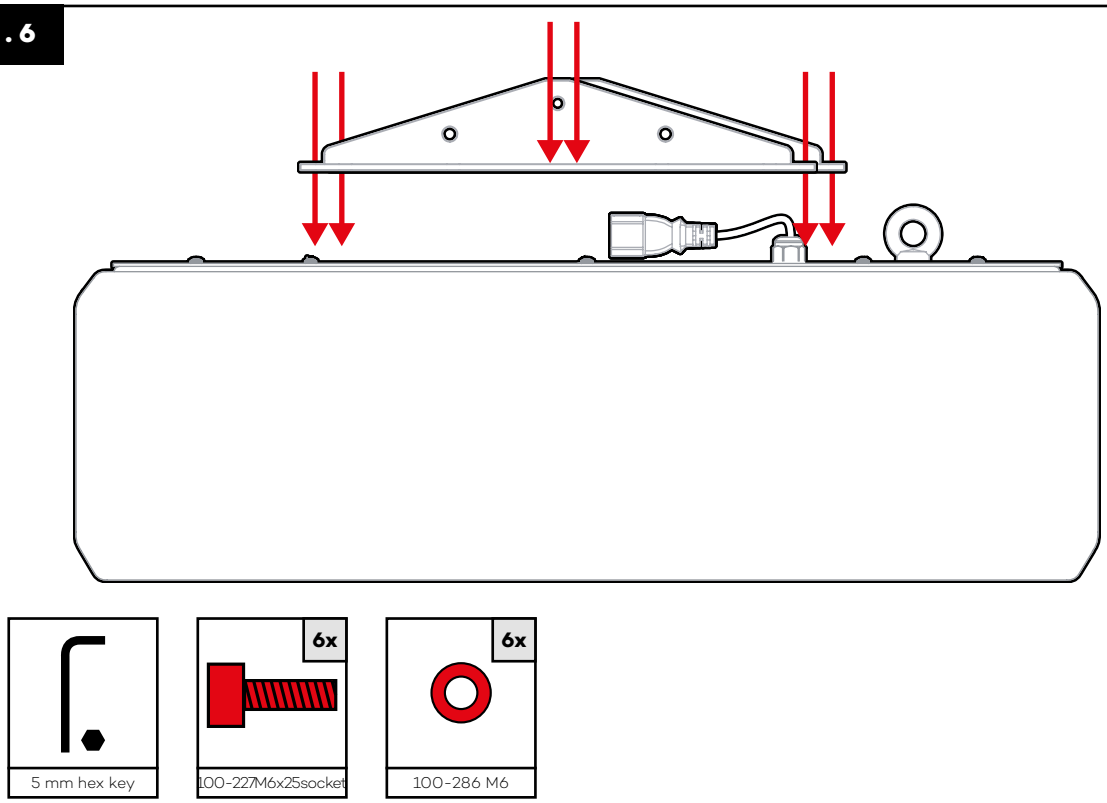
6x
6x
5 mm hex key
100-227M6x25socket
100-286 M6

C

C.1

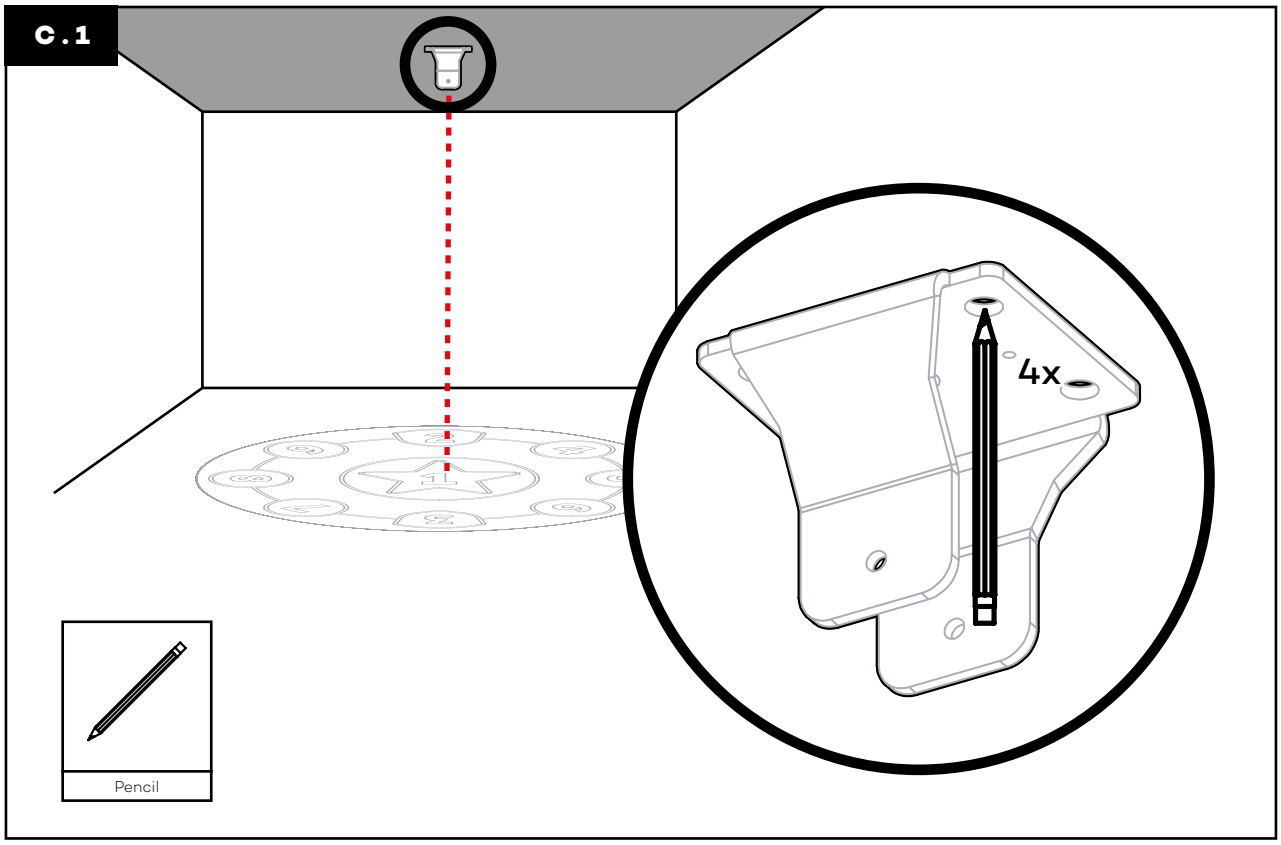
4x
Pencil

C.2

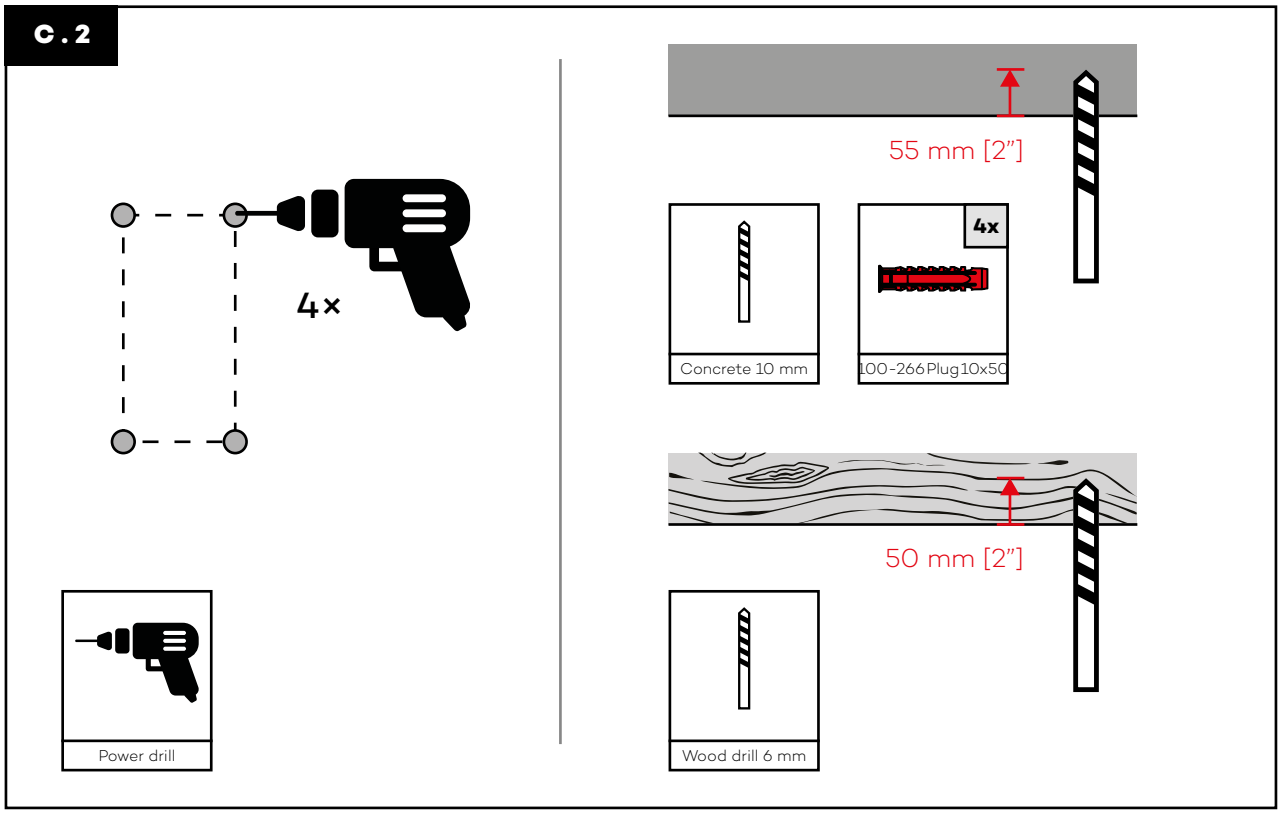
4x
Power drill
55 mm [2"]
Concrete 10 mm
4x
100-266 Plug 10x50
50 mm [2"]
Wood drill 6 mm

C.3

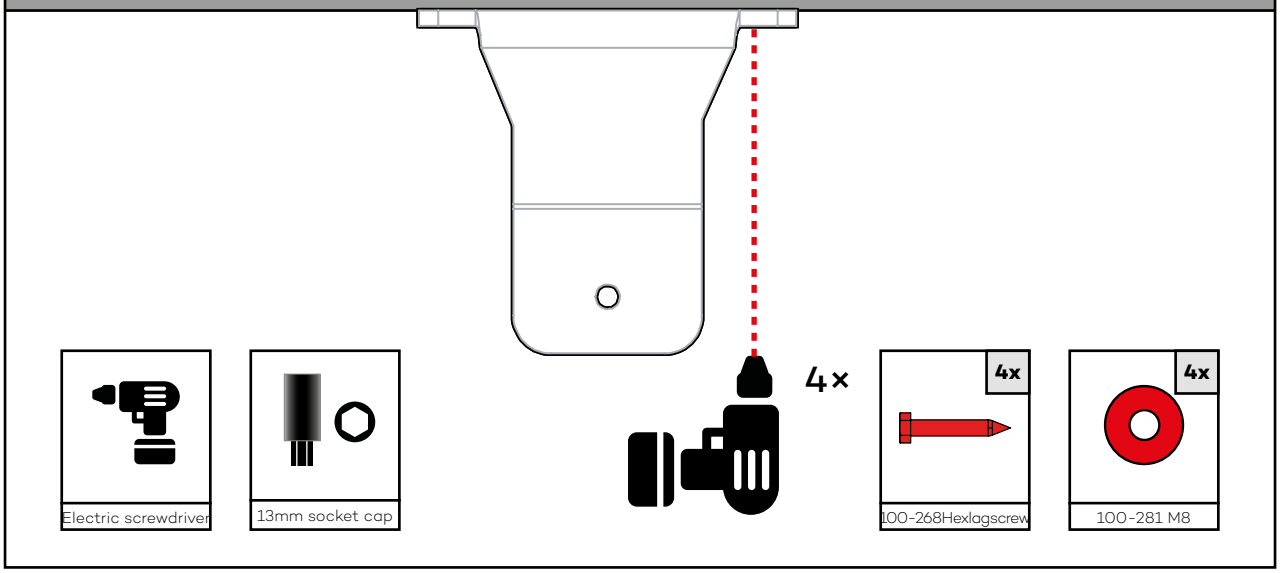

C.4 Beam adaptor

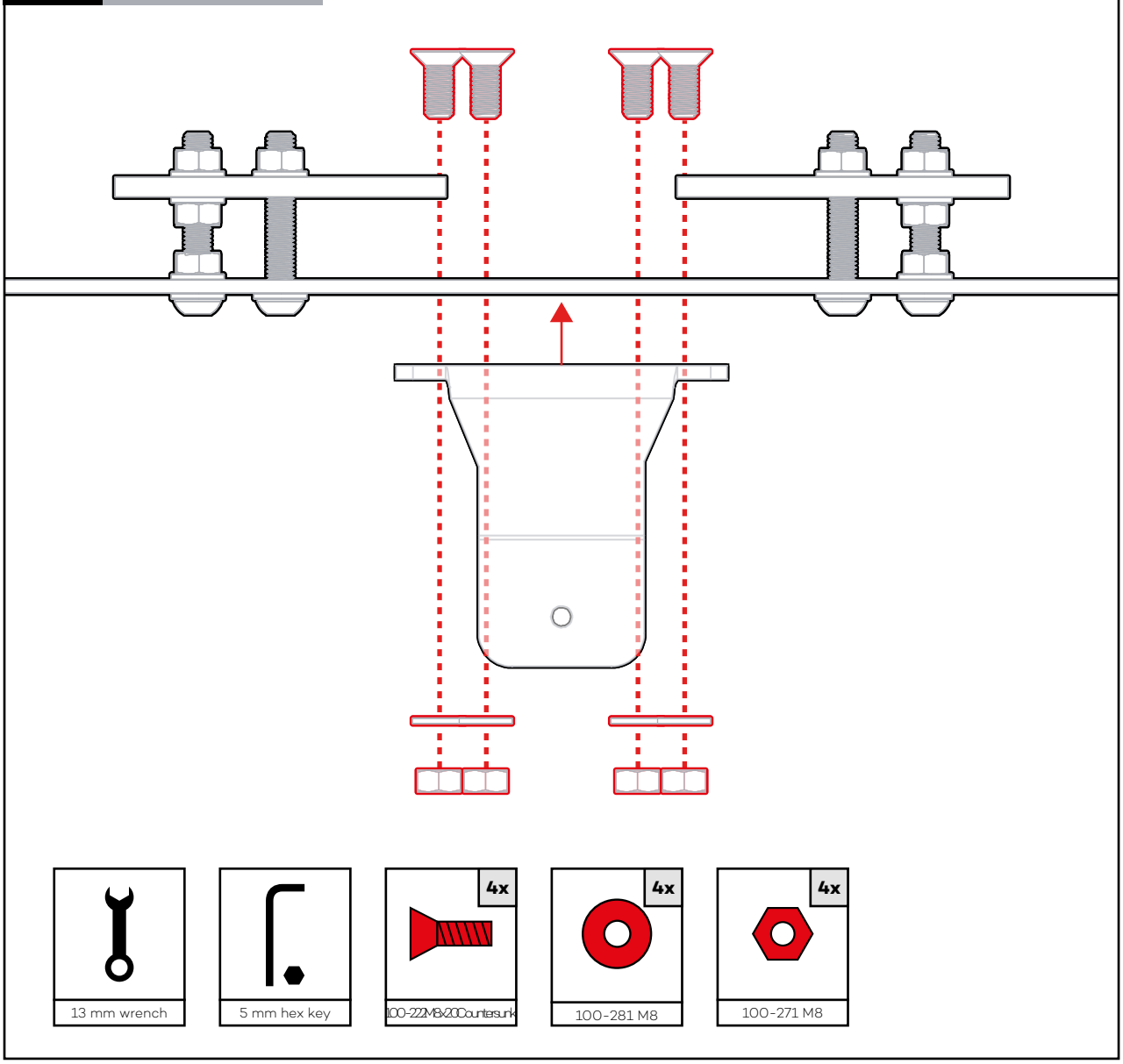

C.5 Beam adaptor

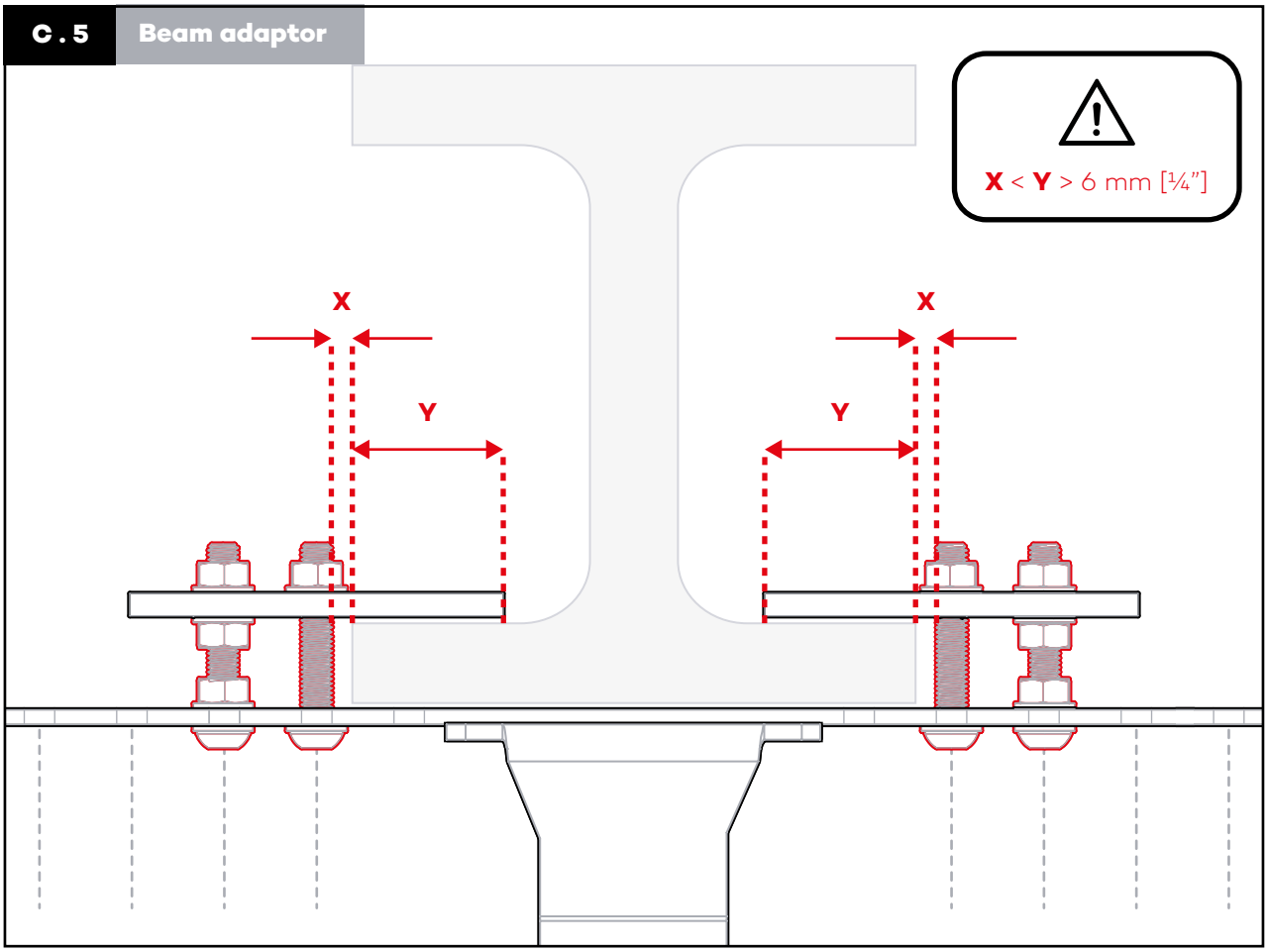

C.6 Beam adaptor

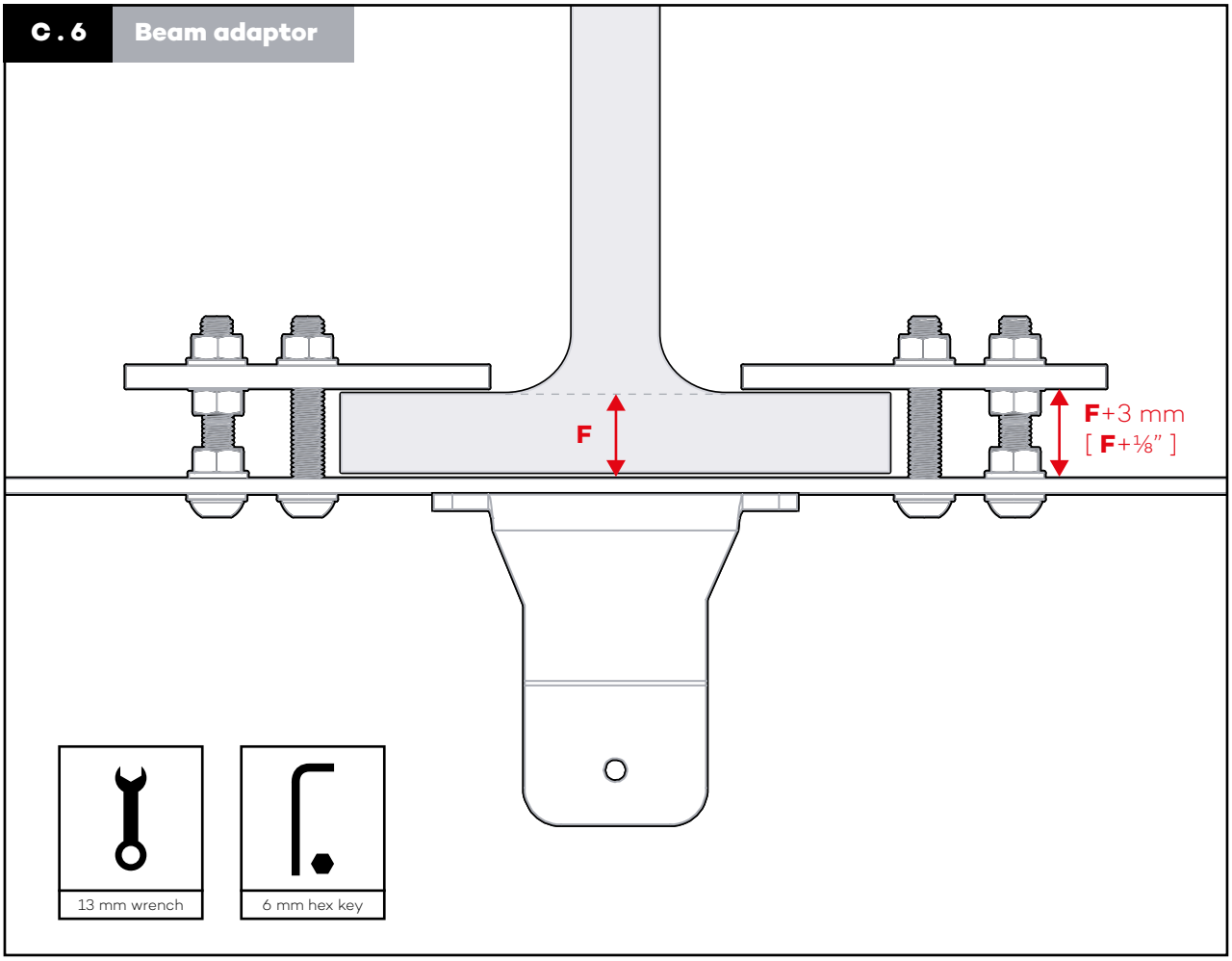

C . 7 Beam adaptor

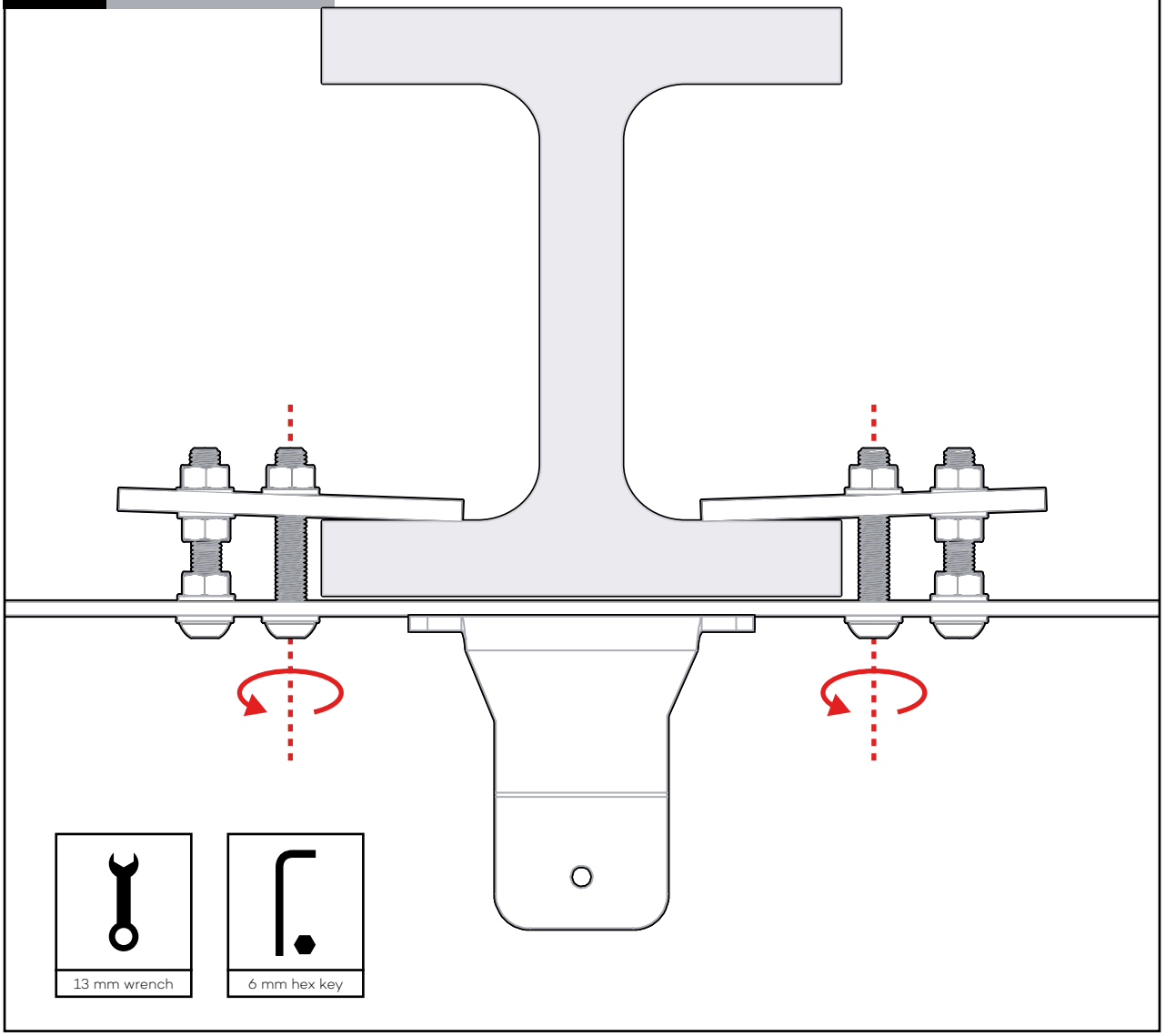

D

D.1 Bracket extension

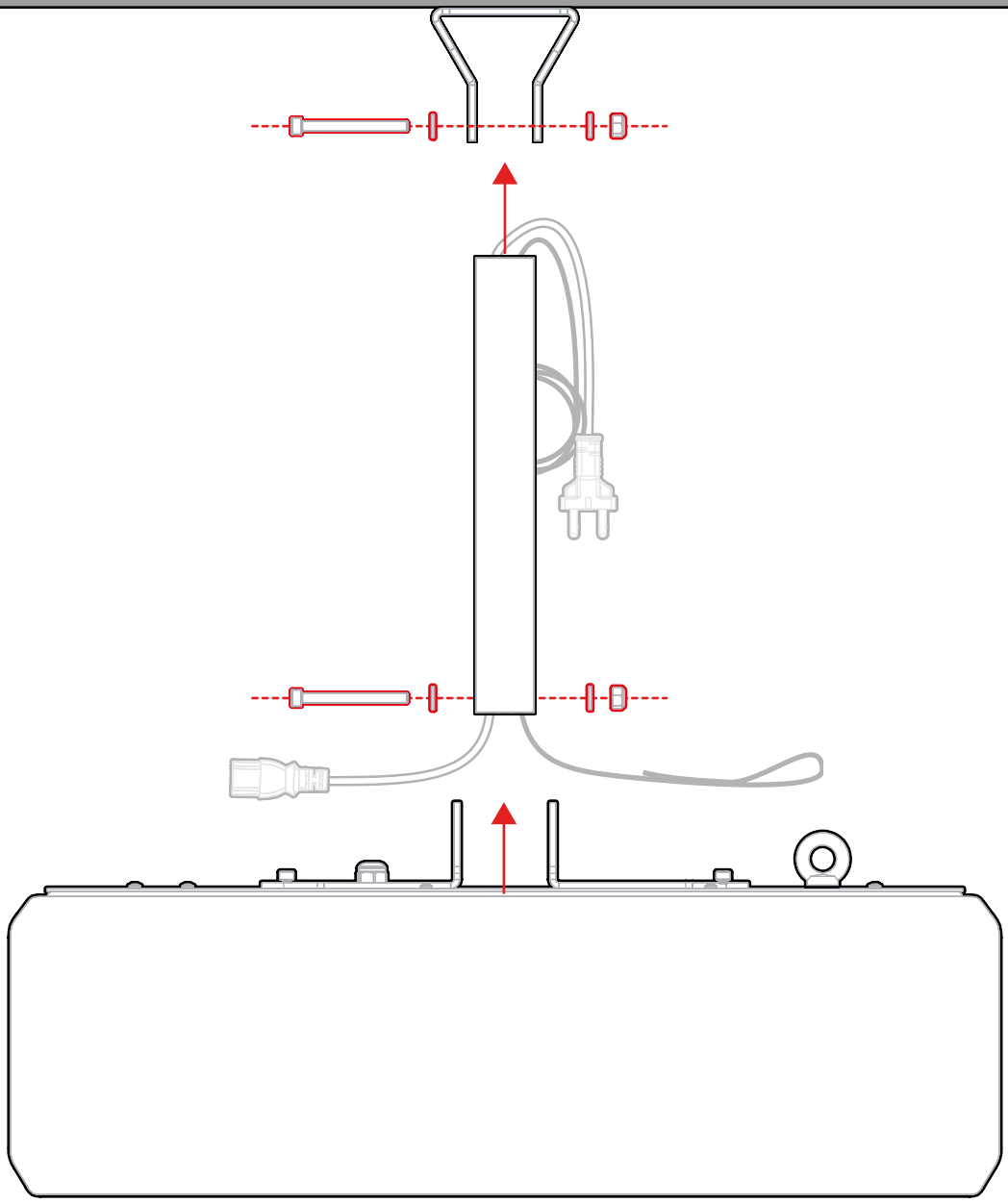

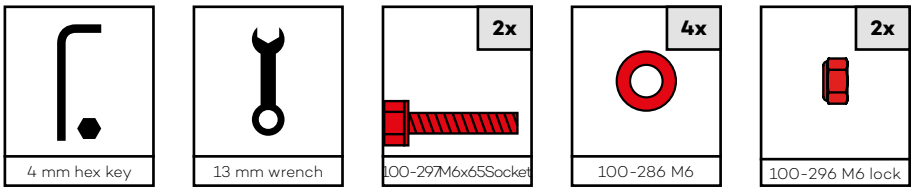

D.2

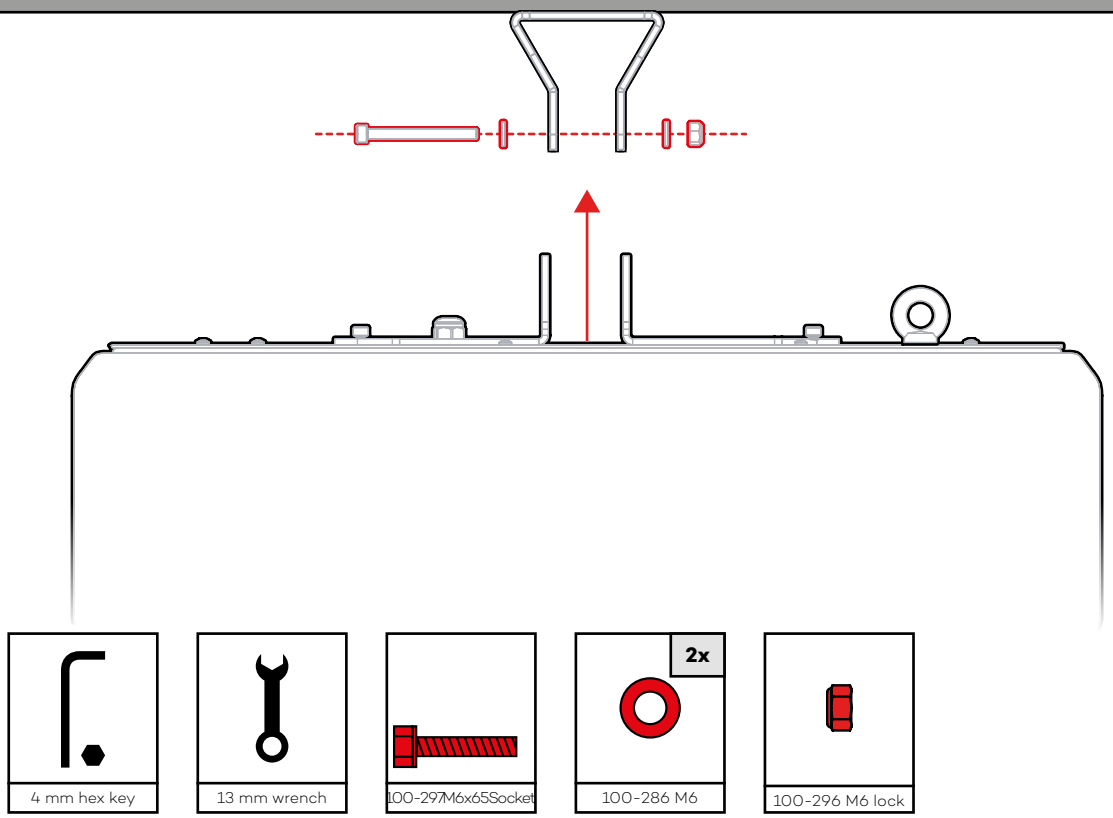
2x
4 mm hex key
13 mm wrench
100-297M6x65Socket
100-286 M6
100-296 M6 lock

D.3

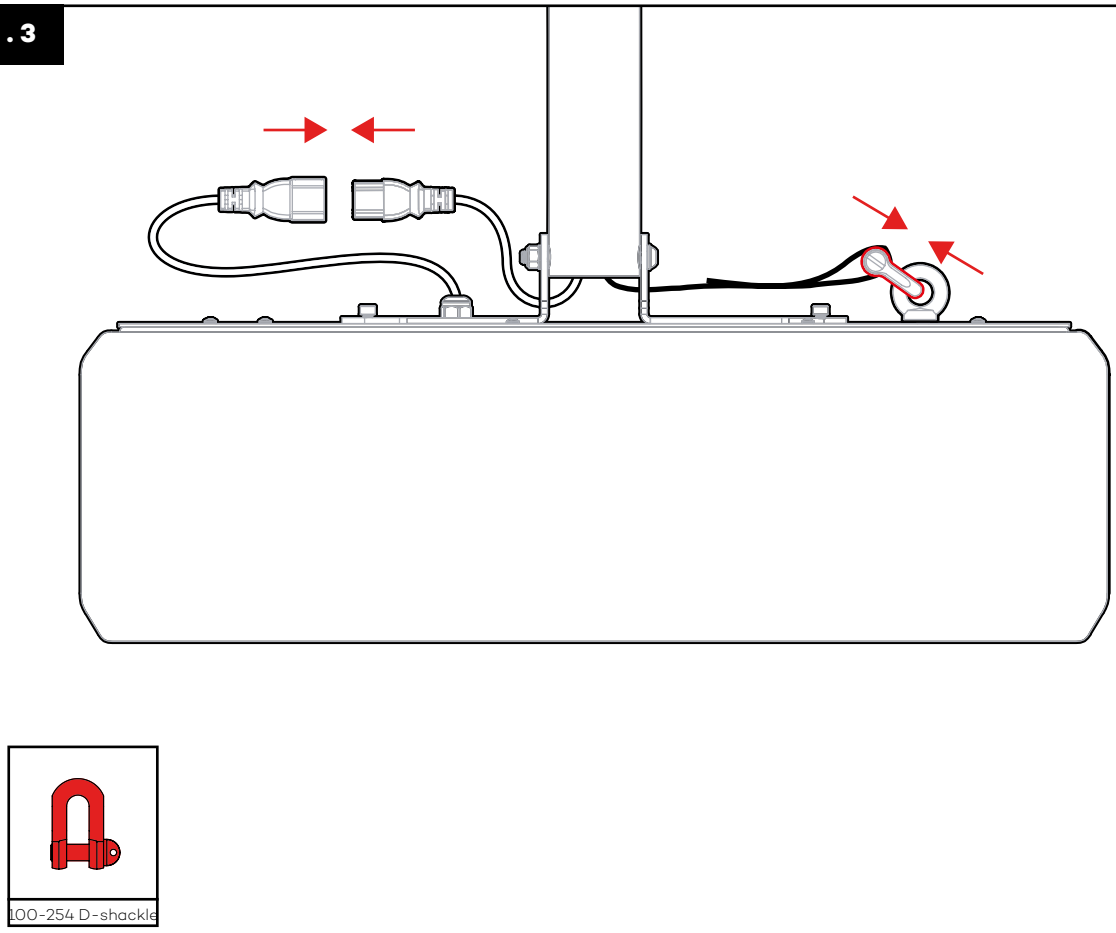
100-254 D-shackle

D.4

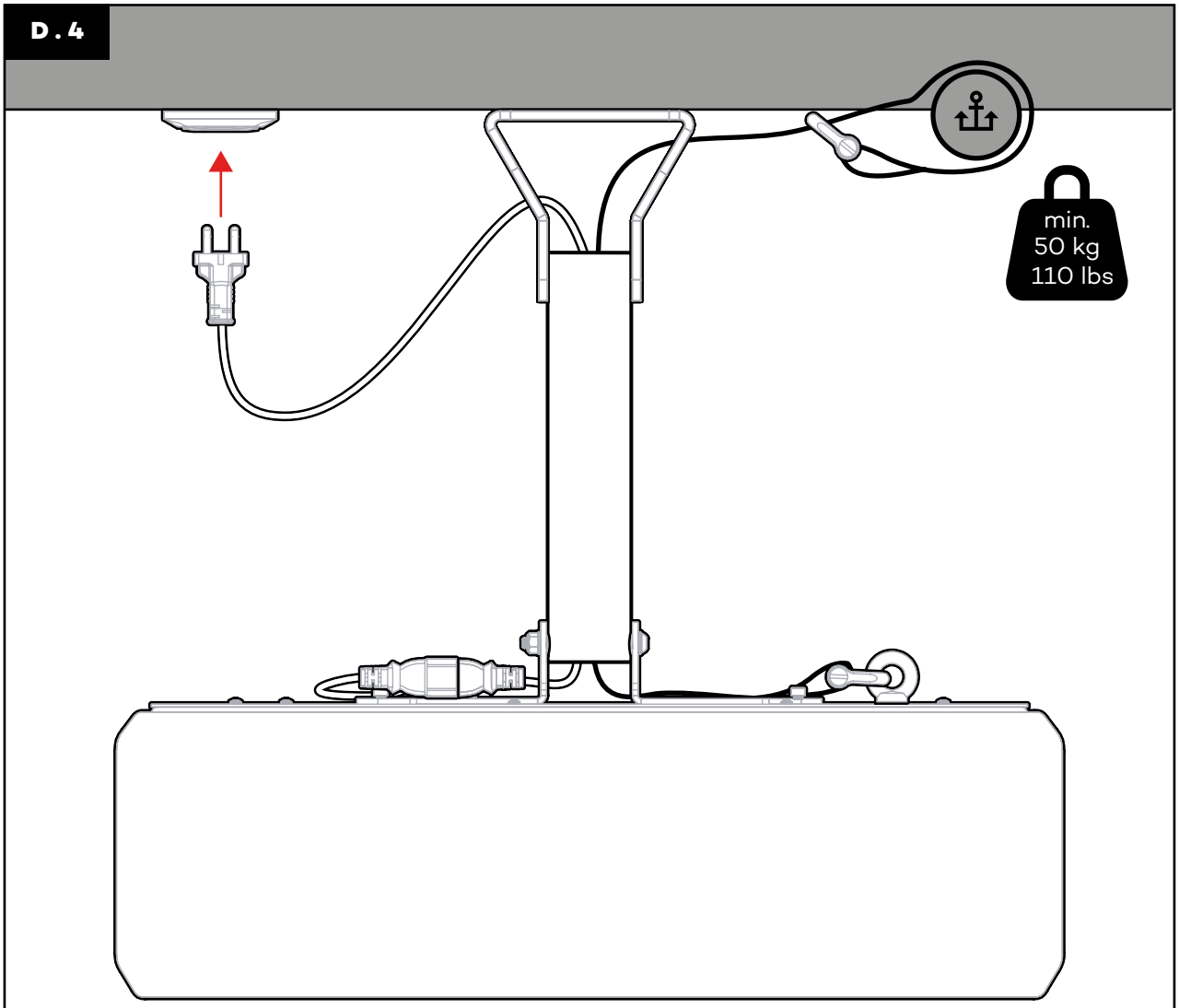

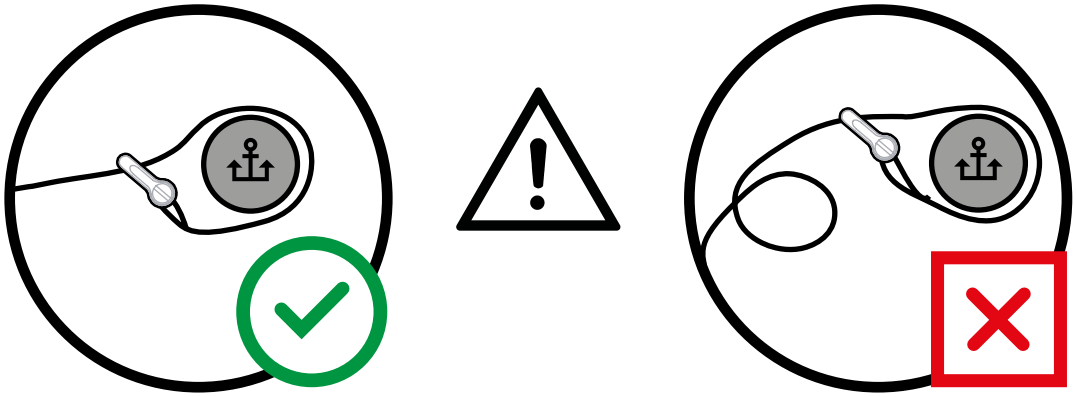

D . 5 Stabilisation set

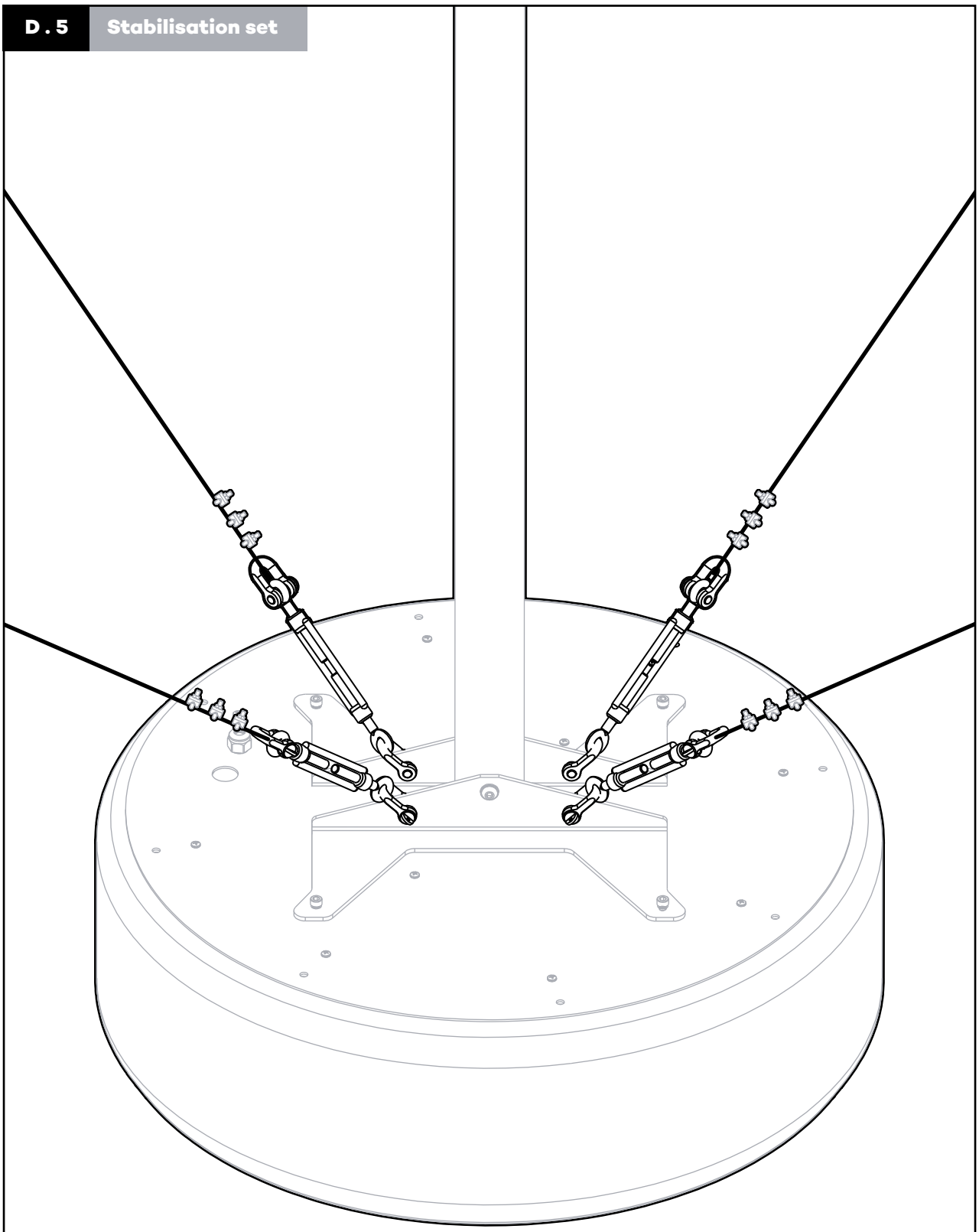

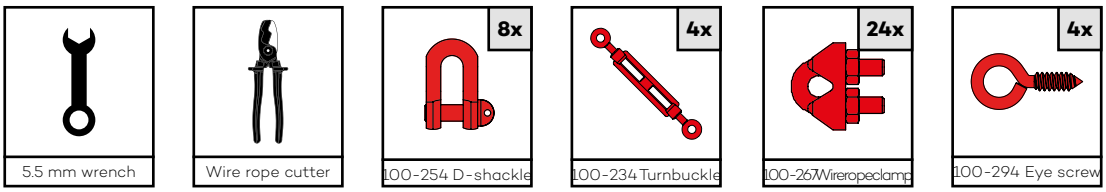

DISCLAIMER

The material in these installation instructions are for informational purposes only. The products it describes are subject to change without prior notice.

These instructions do not aim to cover all details or variations in the equipment and do not claim to provide for every possible contingency met in connection with installation, operation, or maintenance.

Lappset Interactive (hereinafter referred to as Lappset) has made every effort to ensure that these installation instructions are accurate.

Lappset assumes no responsibility for any inaccuracies or omissions that may be contained in these installation instructions.

Lappset makes no representations or warranties with respect to these installation instructions or with respect to the products described herein.

Lappset shall not be liable for any damages, losses, costs or expenses, direct, indirect or incidental, consequential or special, arising out of, or related to the use of these installation instructions or the products described herein.

Should further information be desired, or should particular problems arise which are not covered sufficiently or if you find information in these installation instructions that is incorrect, misleading, or incomplete, we would appreciate your comments and suggestions.

WARNING Important information! Not reading this document could result in personal injury or a damaged product.

WARNING Lifting hazard! The complete Luna is fairly heavy and could cause injury when falling. Installation should be done by at least two people.

WARNING Installation should be done by a certified installer according to local regulations on electrical safety (e.g. NEN 1010).

WARNING The main power cable should be connected to a separate group in the fuse box with a 30 mA RCD with a 10A or 16A fuse.

- Read the installation instructions carefully and fully before installing and using the product
- Follow each step of the instruction carefully
- Use common sense when handling the product
- If you are uncertain, please contact us
- Keep this information for further reference

PRODUCT SPECIFICATIONS

SPECIFICATION TABLE

Description	Metric	Imperial
Model	Lappset Luna	
Model no	290200	
Country of origin	Made in the Netherlands	
Transport		
Box material	Corrugated cardboard	
Box dimensions (L x W x H)	0.7 x 0.7 x 0.27 m	27.6” x 27.6” x 10.7”
Weight (box)	3.6 kg	8 lbs
Dimensions		
Device dimensions (Ø x H)	700 mm x 250 mm	27.6” x 9.9”

Installation height	3 to 4 m	9.8 to 13.1 ft
Weight		
Net weight Luna	18 kg	40 lbs
Power		
Power input	100-240 V ~. 50/ 60 Hz. 150W max	
Power output	15 V DC	
Energy usage		
Energy: in use (average)	3,4 W	
Energy: in use with lights on (average)	23 W	
Energy: in idle mode (standby)	3,2 W	
Energy: in sleep mode	3,2 W	
Connectivity		
Internet connection	4G modem with data sim card	
Safety		
IP class	IP54	
Operating temperature	-20 to +40 °C	-4 to +104 °F
Stock temperature	0-30 °C	32 to +86 °F
Operating altitude	<2000 m	<6562 ft

PARTS LIST

WARNING Never try to repair a defect without the consent of Lappset

WARNING Never replace parts for other then Lappset original parts. The Lappset product is certified as a whole, with carefully selecting the best parts for safety and quality reasons.

290200 BASE PACKAGE

Number	Part description	Amount	Material
290200	Lappset Luna	1	Electronics
913567	Ceiling flange	1	Aluminium
913563	Flange 'Luna side'	2	Aluminium
IEC C13	IEC C13 power cable L= 5 mtr.	1	Electronics
ECS001-SCH	Power Entry Connector, Schuko, 16 A, Black, Nylon (Polyamide) Body, 250 V	1	Electronics
100-303	Innox Safety Cable 30 cm	1	Steel, galvanized
100-266	Plug 10x50	5	Nylon
100-268	Hex lag screw	4	Steel, galvanized
100-226	M6 oversized washer	6	Stainless steel

100-286	M6 washer	8	Stainless steel
100-217	M6x25 socket screw	6	Stainless steel
100-297 A2	M6x65 socket screw	2	Stainless steel
100-296 A2	M6 lock-nut	2	Stainless steel
100-254	D-shackle	1	Steel, galvanized
100-294	Eye screw	1	Steel, galvanized

YA3451 ADAPTOR FOR H OR I BEAM MOUNT (OPTIONAL)

Number	Part description	Amount	Material
913571	Flange	1	Stainless steel 304
913572	Clamp	2	Stainless steel 304
100-222	M8x20 Countersunk	4	Steel
100-271	M8 torque nut	12	Steel
100-281	M8 washer	28	Steel
909301	Button head torx M8x50	8	Stainless steel
909208	Hex nut M8	8	Steel
100-293	Beam clamp M8	1	Steel galvanized
100-239	Eyebolt M8	1	Steel galvanized

YA3452 SUSPENSION - START SECTION (0.5 M)

Number	Part description	Amount	Material
913566	Profile 40x40 Start section	1	Aluminium
100-288	ISB cover 40x40 black	1	PA

YA3453 SUSPENSION – EXTENSION (0.5 M)

Number	Part description	Amount	Material
913566	Profile 40x40 Start section	1	Aluminium
100-298	ISB Alu profile joint (set) for slot 8mm	2	Steel

YA3454 STABILIZATION SET

Number	Part description	Amount	Material
100-260	Wire rope L = 5 mtr	4	Steel, galvanized
100-254	D-shackle M8	8	Steel, galvanized
100-267	Wire rope clamp	24	Stainless steel 304
100-234	Turnbuckle	4	Steel galvanized
100-294	Eye screw	4	Steel
100-266	Plug 10x50	4	Nylon

YA3455 STABILIZATION CABLE SET FOR YA3451

Number	Part description	Amount	Material
100-260	Wire rope L = 5 mtr	4	Steel, galvanized
100-254	D-shackle M8	8	Steel, galvanized
100-267	Wire rope clamp	24	Stainless steel 304
100-234	Turnbuckle	4	Steel galvanized
100-293	Beam clamp M8	4	Steel
100-239	Eyebolt M8	4	Steel

UNINCLUDED MATERIAL

Description	Metric
Measuring tape	
Pencil	
Power drill	
Electric screwdriver	
Socket cap bit	13 mm
Hex key (L-key)	4 mm
Hex key (L-key)	5 mm
Hex key (L-key)	6 mm
Wrench	5.5 mm
Wrench	13 mm
Wire rope cutter	
Concrete drill bit	10 mm
Wood drill bit	6 mm
Metal drill bit	10 mm

A. PREPARATION

TRANSPORTATION

WARNING Not taking the right precautions could result in accidents and/or damage.

WARNING When using heavy equipment follow the safety instructions provided by the manufacturer.

CAUTION The person(s) installing the product should wear the required protection and clothing.

- Before transporting check the cardboard box for any damage or loose parts
- When using (heavy) equipment make sure the person is certified when required to use the equipment
- Always transport the product upright
- Unpack the product as close as possible to the final installation location

A.1 Overview of contents base package 290200

CAUTION Do not unpack the product before transporting it to the eventual place of installation to prevent damages.

- Unpack the product in a dry environment
- While unpacking the product check the product for any damages or missing parts
- Check cables for any damages
- Please recycle and discard the packaging material correctly

EN
NL
DE

A.2 Overview of contents suspension YA3452/ YA3453

A.3 Contents of beam adaptor YA3451

A.4 Overview of contents of stabilization cable set for YA3454 and YA3455

A.5 Optional vinyl floor package YA3431

A.6 Optional sticker floor package YA3430

A.7 Space requirements

- Install the Luna above the centre of the circular playing field. Ensure that the supporting structure or ceiling has a weight-bearing capacity of at least 50 kg (110 pounds) to safely accommodate the Luna.
- Verify that the supporting structure or ceiling is a minimum of 3 meters (9.8 feet) in height and does not exceed 7 meters (23 feet) to ensure proper installation of the Luna.
- For ceilings exceeding 6 meters (19.7 feet) in height, please utilize the additional suspension extension product YA3453 install Luna on a proper height.
- An obstacle free clearance of 1.5 meters (4.92 feet) around the floor is required

A.8 Supporting materials

- Suitable materials for installation include concrete and wood.
- Ensure that the installation surface for Luna is structurally sound and capable of supporting the weight of minimal 50 kg (110 lbs)
- Cladding can be used as long as Luna is mounted directly onto the underlying supporting material capable of bearing the weight.
- For installations on H-beams or I-beams, we recommend utilizing our product YA3451 to ensure a proper and secure installation of Luna.

NOTICE When in doubt, consult a structural engineer for expert advice on ensuring a safe and secure installation of Luna on your ceiling.

A.9 Avoid placing Luna close to objects casting fast moving shadows or light. These might disturb the motion sensor, affecting its performance.

A.10 Ensure a working power socket 220V is available within 1.5 meters (4.9 feet) of the Luna installation point.

B. PRE-ASSEMBLY

NOTICE The following steps are specific to installations utilizing additional suspension profiles. In case your installation doesn't require an suspension, please continue at step B.5.

B.1 Overview suspension lengths

- For each range it's listed how many extension pieces are recommended.
- From a length of 1.5m (3 extension pieces) we recommend adding the stabilization kit.

B.2 Installation of butt-joint connectors.

- For middle pieces, make sure to put the bolt already in in advance.
- Make sure the connectors don't stick out of the pole to get straight connection when bolting the profiles together.
- Keep in mind that connector A has to be turned in in counter-clockwise direction.

B.3 Connect all profiles together, two times per joint.

B.4 Pass the power cable and fall protection wire through the suspension. Terminate the fall protection wire in a loop using three wire clamps.

B.5 Terminate the power plug with the power plug.

CAUTION If you are unsure about any aspect of the process, it is recommended to consult a qualified electrician to ensure proper and safe termination of the power cable.

B.6 Attach the two top flanges onto Luna.

C. CEILING PREPARATION

NOTICE For installations on an I-beam or H-beam, refer to step C.4 and further.

C.1 Use the ceiling bracket (913-567) to mark the desired installation location of Luna on the

supporting structure. Ensure that the bracket is positioned in alignment with the centre of the play floor. Any specific orientation of the bracket around this axis is not required, as Luna is able to work independently of this angle.

C.2 Drilling holes

- Concrete Installation: Use the appropriate drill bit for concrete and utilize the supplied plugs for securing Luna.
- Wood Installation: Drill a pilot hole using the appropriate drill bit. Avoid using plugs for wood installations.

C.3 Mount the ceiling bracket in wood using hex lag bolts and washers.

NOTICE The following steps are specific to installations utilizing the additional I/H-beam package YA3451.

C.4 Securely attach the ceiling bracket to the main plate of YA3451 using the supplied countersunk bolts.

C.5 Adjust the spacing of the clamps to match the width of the I/H-beam flange as closely as possible. Ensure that both clamps securely grip the beams' flange, extending sufficiently inward from the edge, to prevent any slipping off.

C.6 Ensure that the outer nut-bolt combinations are spaced approximately 3 mm (⅛") beyond the thickness of the beam's flange to create a proper clamping lever.

C.7 Fixate the bracket onto the I/H-beam by tightening the inner nut-bolt combinations.

D. INSTALLATION

NOTICE For installations without suspension piece, refer to step D.2 and further.

D.1 Mount the suspension onto the ceiling bracket, followed by mounting the Luna in a similar way. Proceed to step D.3

D.2 Mount the Luna on the suspension.

D.3 Connect the power plugs and fasten the fall protection wire to the anchor point on top of Luna.

D.4 Final installation

- Attach the fall protection wire to a suitable anchor point on the ceiling.
- Ensure that the fall protection cable is free of slack.
- Terminate the wire rope by securing it with three wire clamps and cutting off any excess cable with the wire cutter.
- Finally, connect the power to Luna.

NOTICE The following steps are specific to installations utilizing the additional tension kit YA3454.

D.5 Installation with tensioning kit (YA3453) for extensions of 1.5 m and longer.

- Install the additional suspension wire in the appropriate length and angle.
- Utilize the recommended hardware to secure the suspension wires in place.

SERVICE

SUPPORT

For questions, comments or help you can always contact the Lappset head-office in the Netherlands:

Lappset Interactive
Nieuwenkampsmaten 12
7472 DE Goor
The Netherlands
+31 (0) 547 289 410
info@lappset.nl

For contact details of Lappset distributors or offices, please go to Lappset.com or check the distributors overview at store.Lappset.com.

POWER CYCLE

- Turn off the power or unplug the device
- Wait 30 seconds
- Turn on the power or plug in the product
- Wait until the product has completed the start-up process and the product has come online

NOTICE Do not use an external power clock to switch the product on/off. Instead, use the online possibilities of Lappset Dashboard to set on/off times.

CLEANING & MAINTENANCE

WARNING Follow the instructions in this section closely when servicing the product. Failure to follow these instructions may cause serious injury or damage.

WARNING Always be sure that the product is powered off and unplugged before attempting to perform inspection or maintenance.

WARNING When servicing the product, use identical replacement parts only. Use of unauthorized parts may cause serious injury or damage.

- Use a mild soap and a non-scratching cloth to clean the product at least once a year
- The product should be inspected for damaged or missing parts on a regular basis
- When parts are damaged or missing, the product should be disconnected and the parts should be corrected, repaired or replaced to prevent injuries.
- Check (and tighten when necessary) the bolts every 6 months to prevent loose bolts in the suspension between Luna and ceiling.
- Make sure the product can perform a daily restart every day for optimal performance

MAINTENANCE FLOORING

For detailed maintenance instructions, please refer to the manual specific to your floor type. However, as a general guideline, we recommend to regularly brush the floor with a soft-bristled broom to remove any loose dirt or debris. For spills, including liquids, sauces, melted ice cream, soda, etc., clean the affected area with clean water and a mild soap solution.

EN
NL
DE

DISCARD

DISASSEMBLY

WARNING Unplug the product from the main power to prevent electrocution.

CAUTION Use protection for the parts after disassembling and during transportation.

NOTICE If you want to reinstall the product at a new location, make sure to check all disassembled parts to see if they can be reused. Spare parts can be ordered.

REMOVAL

If you require help with the removal of your product, please contact us and inquire about our services and possible costs.

RECYCLING

Please make sure when discarding the product, the materials are recycled sensibly and correctly. To recycle this product, you can contact us and send back the product. We will then dispose of your used product in a way that lives up to our sustainability directives.

WARRANTY, TERMS & CONDITIONS

For the Warranty, Terms & Conditions on this product, Lappset Dashboard, Content and Software visit dashboard.lappset.com/downloads.

DISCLAIMER

Deze installatiehandleiding is enkel bedoeld voor informatieve doeleinden. De producten die erin worden beschreven kunnen zonder voorafgaande kennisgeving worden gewijzigd.

Deze installatiehandleiding voorziet niet in informatie omtrent alle mogelijke productvariaties of eventuele toevalligheden die tijdens de installatie, het gebruik of het onderhoud van het product kunnen voorvallen.

Lappset Interactive. (hierna “Lappset” genoemd) heeft er alles aan gedaan om ervoor te zorgen dat deze installatiehandleiding correct is.

Lappset aanvaardt geen aansprakelijkheid voor eventuele onjuistheden of weglatingen in deze installatiehandleiding.

Lappset geeft geen verklaringen of garanties met betrekking tot deze installatiehandleiding of met betrekking tot de hierin beschreven producten.

Lappset is niet aansprakelijk voor schade, verlies, kosten of uitgaven, direct, indirect of incidenteel voortvloeiend uit of verband houdend met het gebruik van deze installatiehandleiding of de hierin beschreven producten.

Als meer informatie gewenst is, of als er zich problemen voordoen die niet voldoende worden behandeld, of als u informatie in deze installatiehandleiding vindt die onjuist, misleidend of onvolledig is, dan stellen wij uw opmerkingen en suggesties zeer op prijs.

WARNING Belangrijke informatie! Het niet doorlezen van dit document kan leiden tot serieus letsel en/of schade aan het product.

WARNING Lees deze installatiehandleiding zorgvuldig en volledig door alvorens je het product installeert

WARNING Installatie mag alleen door een gecertificeerd persoon te worden gedaan (NEN1010)

WARNING De stroomkabel moet op een aparte groep worden aangesloten met een 30mA aardlekschakelaar en een 10A of 16A zekering

- Volg elke installatiestap zorgvuldig op
- Gebruik gezond verstand bij de installatie van dit product
- Neem contact met ons op als je twijfels hebt over de installatie
- Bewaar deze handleiding voor eventueel later gebruik

EIGENSCHAPPEN EN ONDERDELEN

PRODUCTEIGENSCHAPPEN

Beschrijving	Metric	Imperial
Model	Lappset Luna	
Model nr.	290200	
Land van herkomst	Nederland	
Transport		
Materiaal doos	Golfkarton	
Afmetingen doos (L x W x H)	0.7 x 0.7 x 0.27 m	27.6” x 27.6” x 10.7”
Gewicht (doos)	3.6 kg	8 lbs
Afmetingen		
Apparaat (Ø x H)	700 mm x 250 mm	27.6” x 9.9”
Installation height	3 to 4 m	9.8 to 13.1 ft
Weight		
Luna	18 kg	40 lbs

Stroom		
Stroomaansluiting	100-240 V ~. 50/ 60 Hz. 150W max	
Uitgangsspanning	15 V DC	
Energieverbruik		
Verbruik: in gebruik (gemiddeld)	3,4 W	
Verbruik: in gebruik met lampen aan (gemiddeld)	23 W	
Verbruik: in rust (idle)	3,2 W	
Verbruik: in slaap modus	3,2 W	
Verbindingen		
Internetverbinding	4G modem met data simkaart	
Veiligheid		
IP klasse	IP54	
Gebruikstemperatuur	-20 to +40 °C	-4 to +104 °F
Opslagtemperatuur	0-30 °C	32 to +86 °F
Operationele hoogte	<2000 m	<6562 ft

ONDERDELENLIJST

WARNING Repareer nooit een defect zonder Lappset te raadplegen.

WARNING Vervang nooit onderdelen voor niet-originele Lappset onderdelen. Het Lappset product is gekeurd als totaalproduct, waarbij zorgvuldig de onderdelen zijn uitgekozen om veiligheid en kwaliteit te waarborgen.

290200 BASISPAKKET

Nummer	Onderdeel	Aantal	Materiaal
290200	Luna elektronica set	1	Elektronica
913567	Plafondflens	1	Aluminium
913563	Flens Luna-zijde	2	Aluminium
IEC C13	IEC C13 stroomkabel L= 5 mtr.	1	Elektronica
ECS001-SCH	Power Entry Connector, Schuko, 16 A, Black, Nylon (Polyamide) Body, 250 V	1	Elektronica
100-303	Innox valbeveiliging L=30 cm	1	Staal, verzinkt
100-266	Plug 10x50	5	Nylon
100-268	Houtdraadbout	4	Staal, verzinkt
100-226	Carrosserie ring M6	6	RVS
100-217	Zeskant tapbout M6x25	6	RVS
100-286	M6 sluitring	8	RVS
100-297 A2	Zeskant tapbout M6x65	1	RVS

100-296 A2	Zelfborgende moer M6	1	RVS
100-254	D-sluiting	2	Staal, verzinkt
100-294	Oogschroef 8x50	1	Staal

YA3451 ADAPTER VOOR H- OF I-BALKBEVESTIGING (OPTIONEEL)

Nummer	Onderdeel	Aantal	Materiaal
913571	Flens	1	SS 304
913572	Klem	2	SS 304
100-222	M8x20 verzonken bout	4	Staal
100-271	M8 borgmoer	12	Staal
100-281	M8 sluitring	28	Staal
909301	Torx bolkopbout M8x50	8	RVS
909208	Zeskantmoer M8	8	Staal
100-293	Balkklem M8	1	Staal verzinkt
100-239	Oogbout M8	1	Staal verzinkt

YA3452 OPHANGPROFIEL – BEGIN SECTIE (0.5M)

Nummer	Onderdeel	Aantal	Materiaal
913566	Profiel 40x40 Startsectie	1	Aluminium
100-288	ISB afdekdop 40x40 sleuf 8	1	PA

YA3453 OPHANGPROFIEL – VERLENGING (0.5M)

Nummer	Onderdeel	Aantal	Materiaal
913566	Profiel 40x40 Startsectie	1	Aluminium
100-298	ISB Alu profielverbinding (set) voor sleuf 8mm	2	Staal

YA3454 STABILISATIEKIT

Nummer	Onderdeel	Aantal	Materiaal
100-260	Staaldraad L = 5 mtr	4	Staal, verzinkt
100-254	D-sluiting M8	8	Staal, verzinkt
100-267	Staaldraadklem	24	RVS
100-234	Spanner	4	Verzinkt
100-294	Oogschroef	4	Steel
100-266	Plug 10x50	4	Nylon

YA3455 STABILISATIEKIT VOOR YA3451

Nummer	Onderdeel	Aantal	Materiaal
100-260	Staaldraad L = 5 mtr	4	Staal, verzinkt

100-254	D-sluiting M8	8	Staal, verzinkt
100-267	Staaldraadklem	24	RVS
100-234	Spanner	4	Staal verzinkt
100-293	Balkklem M8	4	Steel
100-239	Oogbout M8	4	Steel

NIET MEEGELEVERDE MATERIALEN

Omschrijving	**Metrisch**
Meetlint	
Potlood	
Boormachine	
Elektrische schroevendraaier	
Dopbit	13 mm
Inbussleutel	4 mm
Inbussleutel	5 mm
Inbussleutel	6 mm
Steeksleutel	5.5 mm
Steeksleutel	13 mm
Kabelsnijder	
Betonboor	10 mm
Houtboor	6 mm
Metaalboor	10 mm

A. VOORBEREIDING

TRANSPORT

WARNING Het niet treffen van de juiste voorzorgsmaatregelen kan ongelukken en/of schade tot gevolg hebben.

WARNING Volg bij het gebruik van zware apparatuur de veiligheidsinstructies van de fabrikant.

CAUTION Degenen die het product vervoeren dienen de vereiste bescherming en kleding te dragen.

- Controleer de doos en pallet op schade en/of losse onderdelen.
- Het gebruik van (zware) apparatuur dient gedaan te worden door een daarvoor gecertificeerd persoon
- Vervoer het product altijd rechtop
- Gebruik voor transport altijd de meegeleverde pallet en transportmaterialen
- Extra uitrusting kan nodig zijn om het product veilig te vervoeren
- Zorg ervoor dat het gebruikte materiaal het gewicht en de grootte van het product aankan
- Pak het product zo dicht mogelijk bij de uiteindelijke installatieplaats pas uit

A.1 Overzicht van geleverde materialen 290200

CAUTION Open het product pas op de uiteindelijke installatielocatie om schade te voorkomen

- Pak het product uit in een droge en schone omgeving
- Controleer het product tijdens het uitpakken op schade en ontbrekende onderdelen
- Controleer kabels op eventuele beschadigingen

- Recycle de verpakkingsmaterialen of gooi ze op de juiste manier weg

A.2 Overzicht van onderdelen ophangprofiel YA3452 en YA3453

A.3 Overzicht van onderdelen balkbevestiging YA3451

A.4 Overzicht van onderdelen stabilisatiekit YA3454 and YA3455

A.5 Optionele vinylvloer YA3431

A.6 Optionele stickervloer YA3430

A.7 Ruimtevereisten

- Installeer de Luna boven het midden van het ronde speelveld. Zorg ervoor dat de dragende constructie of het plafond minimaal 50 kg kan dragen om de Luna veilig te ondersteunen.
- Controleer of de hoogte van de dragende constructie of het plafond minimaal 3 meter is en niet meer dan 7 meter om een correcte installatie van de Luna te garanderen.
- Voor plafonds hoger dan 6 meter, gebruik de extra ophangprofielen YA3452/YA3453 om de Luna op de juiste hoogte te installeren.
- Een obstakelvrije ruimte van 1.5 mtr rondom de vloer is vereist!

A.8 Ondersteunende materialen

- Geschikte materialen voor installatie zijn onder andere beton en hout.
- Zorg ervoor dat het installatieoppervlak voor Luna stevig is en minimaal 50 kg kan dragen.
- Bekleding is toegestaan, zolang de Luna direct op het dragende onderliggende materiaal wordt gemonteerd.
- Voor installaties op H- of I-balken adviseren we ons product YA3451 te gebruiken voor een correcte en veilige installatie van de Luna.

NOTICE Bij twijfel, raadpleeg een constructeur voor deskundig advies om een veilige en stevige installatie van de Luna aan uw plafond te garanderen.

A.9 Plaats de Luna niet dichtbij objecten die snel bewegende schaduwen of licht werpen. Dit kan de bewegingssensor verstoren en de prestaties beïnvloeden.

A.10 Zorg voor een werkend stopcontact van 220V binnen 1,5 meter van het installatiepunt van de Luna.

B. VOORASSEMBLAGE

NOTICE De volgende stappen zijn specifiek voor installaties die extra ophangprofielen gebruiken. Als uw installatie geen ophangprofiel vereist, ga dan verder bij stap B.5.

B.1 Overzicht ophanglengtes

- Voor elke lengte staat aangegeven hoeveel verlengstukken aanbevolen zijn.
- Vanaf een lengte van 1,5m (3 verlengstukken) raden we aan de stabilisatiekit toe te voegen.

B.2 Installatie van de stootverbinding

- Voor de middelste stukken, zorg ervoor dat de bout al van tevoren is geplaatst in de gleuf.
- Zorg dat de connectoren niet uit het profile steken voor een rechte verbinding bij het aan elkaar schroeven van de profielen.
- Houd er rekening mee dat connector A tegen de klok in moet worden gedraaid.

B.3 Verbind de profielen aan elkaar, met twee montagepunten per verbinding

B.4 Voer de stroomkabel en de valbeschermingsdraad door de ophanging. Maak een lus in de valbeschermingsdraad met drie draadklemmen.

B.5 Sluit de stekker aan op de elektriciteitsdraad

CAUTION Bij twijfel is het aan te raden een bevoegd elektricien te raadplegen om een correcte en veilige aansluiting van de stroomkabel te garanderen.

B.6 Bevestig de twee bovenste flenzen aan de Luna.

C. VOORBEREIDING PLAFOND

NOTICE Voor installaties op een I-balk of H-balk, zie stap C.4 en verder.

C.1 Gebruik de plafondbeugel (913-567) om de gewenste installatielocatie van Luna op de dragende constructie te markeren. Zorg ervoor dat de beugel uitgelijnd is met

het midden van de speelvloer. Een specifieke oriëntatie van de beugel rond deze as is niet nodig, aangezien Luna onafhankelijk van deze hoek kan werken.

C.2 Boren

- Installatie op beton: Gebruik de juiste boor voor beton en gebruik de meegeleverde pluggen om Luna te bevestigen.
- Installatie op hout: Boor een voorboorgat met de juiste boor. Gebruik geen pluggen voor installaties op hout.

C.3 Bevestig de plafondbeugel op het hout met behulp van houtdraadbouten en sluitringen.

NOTICE De volgende stappen zijn specifiek voor installaties met het extra I/H-balk pakket YA3451.

C.4 Bevestig de plafondbeugel stevig aan de hoofdplaat van YA3451 met behulp van de meegeleverde platverzonken schroeven.

C.5 Pas de afstand van de klemmen aan om zo dicht mogelijk bij de breedte van de I/H-balk flens te passen. Zorg ervoor dat beide klemmen de flens van de balk stevig vastgrijpen en voldoende naar binnen uitsteken om afglijden te voorkomen.

C.6 Zorg ervoor dat de buitenste moer-bout combinaties ongeveer 3 mm verder zijn dan de dikte van de balkflens, om een goede klemhefboom te creëren.

C.7 Zet de beugel vast op de I/H-balk door de binnenste moer-bout combinaties aan te draaien.

D. INSTALLATIE

NOTICE Voor installaties zonder ophangprofiel, zie stap D.2 en verder.

D.1 Monteer het ophangprofiel aan de plafondbeugel, en doe hetzelfde aan de kant van de Luna. Ga door naar stap D.3.

D.2 Monteer de Luna aan de plafondbeugel

D.3 Verbind de stekkers en bevestig de valbeschermingsdraad aan het ankerpunt bovenop de Luna.

D.4 Laatste installatiestappen

- Bevestig de valbeschermingsdraad aan een geschikt ankerpunt in het plafond.
- Zet de valbeschermingskabel vast met drie draadklemmen en knip eventueel overtollige kabel af.
- Zorg ervoor dat de valbeschermingskabel enigszins gespannen is en niet los hangt.
- Sluit ten slotte de stroom aan op Luna.

NOTICE De volgende stappen zijn specifiek voor installaties met de extra stabilisatiekit YA3454.

D.5 Installatie met spanningskit (YA3453) voor verlengingen van 1,5 m en langer.

- Installeer de extra ophangdraad in de juiste lengte en hoek.
- Gebruik het aanbevolen materiaal om de ophangdraden op hun plaats te bevestigen.

SERVICE

ONDERSTEUNING

Voor vragen, opmerkingen of hulp kunt u altijd contact opnemen met het hoofdkantoor van Lappset in Nederland.

Lappset Interactive.
Nieuwenkampsmaten 12
7472 DE Goor
The Netherlands
+31 (0) 547 289 410
info@lappset.nl

Voor contactgegevens van Lappset-distributeurs of kantoren, ga naar Lappset.com of bekijk het overzicht van distributeurs op store.Lappset.com.

HANDMATIGE HERSTART

- Zet de stroom uit of trek de stekker uit het stopcontact
- Wacht 30 seconden
- Zet de stroom aan of steek de stekker in het stopcontact

- Wacht tot het product het opstartproces heeft voltooid en online is

NOTICE Gebruik geen externe tijdschakelaar om het product aan/uit te zetten. Gebruik in plaats daarvan de online mogelijkheden van Lappset Dashboard om aan/uit-tijden in te stellen.

SCHOONMAKEN & ONDERHOUD

WARNING Volg de instructies in deze sectie nauwkeurig op bij het onderhouden van het product. Het niet volgen van deze instructies kan ernstig letsel of schade veroorzaken.

WARNING Zorg er altijd voor dat het product uitgeschakeld en losgekoppeld is voordat u een inspectie of onderhoud uitvoert.

WARNING Gebruik bij het onderhouden van het product alleen identieke vervangende onderdelen. Het gebruik van niet-geautoriseerde onderdelen kan ernstig letsel of schade veroorzaken.

- Gebruik een milde zeep en een niet-krassende doek om het product minstens eenmaal per jaar schoon te maken.
- Het product moet regelmatig worden geïnspecteerd op beschadigde of ontbrekende onderdelen.
- Als er onderdelen beschadigd of ontbrekend zijn, moet het product worden losgekoppeld en moeten de onderdelen worden gecorrigeerd, gerepareerd of vervangen om letsel te voorkomen.
- Controleer (en draai indien nodig aan) de bouten elke 6 maanden om losse bouten in de ophanging tussen Luna en het plafond te voorkomen.
- Zorg ervoor dat het product elke dag een dagelijkse herstart kan uitvoeren voor optimale prestaties.

ONDERHOUD VLOER

Voor gedetailleerde onderhoudsinstructies verwijzen we naar de handleiding die specifiek is voor uw vloertype. Als algemene richtlijn raden we aan de vloer regelmatig te vegen met een zachte bezem om los vuil of puin te verwijderen.

Voor morsen, zoals vloeistoffen, sauzen, gesmolten ijs, frisdrank, enz., reinig het getroffen gebied met schoon water en een milde zeepoplossing.

AFVOEREN

DEMONTAGE

WARNING Trek de stekker van het product uit het stopcontact om elektrocutie te voorkomen.

CAUTION Gebruik bescherming voor de onderdelen na demontage en tijdens transport.

NOTICE Als u het product op een nieuwe locatie wilt herinstalleren, controleer dan alle gedemonteerde onderdelen om te zien of ze hergebruikt kunnen worden. Reserveonderdelen kunnen worden besteld.

VERWIJDERING

Als u hulp nodig hebt bij het verwijderen van uw product, neem dan contact met ons op en informeer naar onze diensten en mogelijke kosten.

RECYCLING

Zorg ervoor dat bij het weggooien van het product de materialen op een verstandige en correcte manier worden gerecycled. Om dit product te recyclen, kunt u contact met ons opnemen en het product naar ons terugsturen. Wij zullen uw gebruikte product dan op een manier verwerken die voldoet aan onze duurzaamheidsrichtlijnen.

GARANTIE, VOORWAARDEN & CONDITIES

Voor de garantie, voorwaarden en condities van dit product, Lappset Dashboard, inhoud en software, ga naar dashboard.lappset.com/downloads.

HAFTUNGSAUSSCHLUSS

Die Informationen in dieser Installationsanleitung dienen nur zu Informationszwecken. Die darin beschriebenen Produkte können ohne vorherige Ankündigung geändert werden.

Diese Installationsanleitung enthält keine Informationen über alle möglichen Produktvarianten oder Zufälle, die bei der Installation, Verwendung oder Wartung des Produkts auftreten können.

Lappset Interactive (im Folgenden als Lappset bezeichnet) hat alle Anstrengungen unternommen, um die Richtigkeit dieser Installationsanleitung zu gewährleisten.

Lappset übernimmt keine Haftung für eventuelle Ungenauigkeiten oder Auslassungen in dieser Installationsanleitung.

Lappset gibt keine Zusicherungen oder Garantien in Bezug auf diese Installationsanleitung oder die darin beschriebenen Produkte.

Lappset haftet nicht für direkte, indirekte oder zufällige Schäden, Verluste, Kosten oder Ausgaben, die sich aus der Verwendung dieser Installationsanleitung oder der darin beschriebenen Produkte ergeben oder damit zusammenhängen.

Wenn weitere Informationen gewünscht werden oder Probleme auftreten, die nicht ausreichend behandelt werden, oder wenn Sie Informationen in dieser Installationsanleitung für falsch, irreführend oder unvollständig halten, würden wir uns sehr über Ihre Kommentare und Vorschläge freuen.

WARNING Wichtige Information! Die Nichtbeachtung dieses Dokuments kann zu schweren Verletzungen und/oder Schäden am Produkt führen.

WARNING Gefahr durch Heben! Die komplette Luna ist recht schwer und könnte bei einem Sturz Verletzungen verursachen. Die Installation sollte von mindestens zwei Personen durchgeführt werden.

WARNING Die Installation darf nur von einer zertifizierten Person gemäß den örtlichen Vorschriften zur elektrischen Sicherheit (z.B. NEN 1010) durchgeführt werden.

WARNING Das Hauptstromkabel muss an eine separate Gruppe im Sicherungskasten mit einem 30 mA FI-Schutzschalter und einer 10A oder 16A Sicherung angeschlossen werden.

- Lesen Sie die Installationsanleitung sorgfältig und vollständig durch, bevor Sie das Produkt installieren und verwenden.
- Befolgen Sie jeden Schritt der Anleitung sorgfältig.
- Gehen Sie beim Umgang mit dem Produkt mit gesundem Menschenverstand vor.
- Wenn Sie unsicher sind, wenden Sie sich bitte an uns.
- Bewahren Sie diese Informationen zur weiteren Anwendung auf.

PRODUKTEIGENSCHAFTEN

SPEZIFIKATIONSTABELLE

Beschreibung	Metrisch	Imperial
Modell	Lappset Luna	
Modellnummer	290200	
Herkunftsland	Niederlande	
Transport		
Material der Box	Wellpappe	
Abmessungen der Box (L x B x H)	0.7 x 0.7 x 0.27 m	27.6” x 27.6” x 10.7”
Gesamtgewicht (Box)	3.6 kg	8 lbs
Abmessungen		
Geräteabmessungen (Ø x H)	700 mm x 250 mm	27.6” x 9.9”

Installationshöhe	3 to 4 m	9.8 to 13.1 ft
Gewicht		
Nettogewicht Luna	18 kg	40 lbs
Energieverbrauch		
Stromeingang/Leistungsaufnahme	100-240 V ~. 50/ 60 Hz. 150W max	
Stromausgang/Leistungsabgabe	15 V DC	
Energienutzung		
Energie: im Betrieb (Durchschnitt)	3,4 W	
Energie: im Betrieb mit Licht (Durchschnitt)	23 W	
Energie: im Ruhezustand (Standby)	3,2 W	
Energie: im Schlafmodus	3,2 W	
Verbindung		
Internetverbindung	4G-Modem mit Daten-SIM-Karte	
Sicherheit		
IP-Klasse	IP54	
Betriebstemperatur	-20 to +40 °C	-4 to +104 °F
Lagertemperatur	0-30 °C	32 to +86 °F
Betriebshöhe	<2000 m	<6562 ft

TEILELISTE

WARNING Versuchen Sie niemals, einen Defekt ohne die Zustimmung von Lappset zu reparieren.

WARNING Ersetzen Sie Teile niemals durch andere als Lappset-Originalteile. Das Lappset-Produkt ist als Ganzes zertifiziert, wobei die besten Teile aus Gründen der Sicherheit und Qualität sorgfältig ausgewählt wurden.

290200 BASISPAKET

Nummer	Teilbeschreibung	Menge	Material
290200	Luna Elektronik-Set	1	Elektronik
913567	Deckenflansch	1	Aluminium
913563	Flansch 'Luna Seite'	2	Aluminium
IEC C13	IEC C13 Stromkabel L= 5 mtr.	1	Elektronik
ECS001-SCH	Power Entry Connector, Schuko, 16 A, Black, Nylon (Polyamide) Body, 250 V	1	Elektronica
100-303	Drahtseil Sicherung L=30cm	1	Stahl, verzinkt
100-266	Dubel 10x50	5	Nylon
100-268	Sechskant-Holzschraube	4	Stahl, verzinkt
100-226	M6 Carr Unterlegscheibe	6	Edelstahl

100-217	M6x25 Sechskantschraube	6	Edelstahl
100-297 A2	M6x65 Sechskantschraube	2	Edelstahl
100-296 A2	M6 Sicherungsmutter	2	Edelstahl
100-286	M6 Unterlegscheibe	8	Edelstahl
100-254	D-Schäkel	2	Stahl, verzinkt
100-294	Augenschraube	1	Stahl, verzinkt

YA3451 ADAPTER FÜR H- ODER I-TRÄGER-MONTAGE (OPTIONAL)

Nummer	**Teilbeschreibung**	**Menge**	**Material**
913571	Flansch	1	Edelstahl 304
913572	Klemme	2	Edelstahl 304
100-222	M8x20 Senkkopf	4	Stahl
100-271	M8 Sicherungsmutter	12	Stahl
100-281	M8 Unterlegscheibe	28	Stahl
100-292	Innensechsrundkopf M8x50	8	Edelstahl 304
100-253	Sechskantmutter M8	8	Stahl
100-293	Trägerklemme M8	1	Stahl, verzinkt
100-239	Augenschraube M8	1	Stahl, verzinkt

YA3452 AUFHÄNGUNG - STARTABSCHNITT (0,5 M)

Nummer	**Teilbeschreibung**	**Menge**	**Material**
913566	Profil 40x40 Startabschnitt	1	Aluminium
100-288	ISB Abdeckkappe	1	PA

YA3453 AUFHÄNGUNG – VERLÄNGERUNG (0,5 M)

Nummer	**Teilbeschreibung**	**Menge**	**Material**
913566	Profil 40x40 Startabschnitt	1	Aluminium
100-298	ISB Alu Profilverbindung (Set) für Nut 8 mm	2	Stahl

YA3454 STABILISIERUNGSKABELSET

Nummer	**Teilbeschreibung**	**Menge**	**Material**
100-260	Drahtseil L = 5 mtr	4	Stahl, verzinkt
100-254	D-Schäkel M8	8	Stahl, verzinkt
100-267	Drahtseilklemme	24	Edelstahl 304
100-234	Spannschloss	4	Verzinkt
100-294	Augenschraube	4	Stahl
100-266	Plug 10x50	4	Nylon

YA3455 STABILISIERUNGSKABELSET FÜR YA3451

Nummer	Teilbeschreibung	Menge	Material
100-260	Drahtseil L = 5 mtr	4	Stahl, verzinkt
100-254	D-Schäkel M8	8	Stahl, verzinkt
100-267	Drahtseilklemme	24	Edelstahl 304
100-234	Spannschloss	4	Verzinkt
100-293	Trägerklemme M8	4	Stahl
100-239	Augenschraube M8	4	Stahl

NICHT ENTHALTENES MATERIAL

Beschreibung	Metrisch
Maßband	
Bleistift	
Bohrmaschine	
Elektrischer Schraubenzieher	
Steckschlüsseleinsatz	13 mm
Innensechskantschlüssel	4 mm
Innensechskantschlüssel	5 mm
Innensechskantschlüssel	6 mm
Sechskantschlüssel	5.5 mm
Sechskantschlüssel	13 mm
Drahtseilschneider	
Betonbohrer	10 mm
Holzbohrer	6 mm
Metallbohrer	10 mm

A. VORBEREITUNG

WARNING Wenn Sie nicht die richtigen Vorsichtsmaßnahmen treffen, kann es zu Unfällen und/oder Schäden kommen.

WARNING Beachten Sie bei der Verwendung von schwerem Gerät die Sicherheitshinweise vom Hersteller.

CAUTION Die Person(en), die das Produkt installieren, sollten die erforderliche Schutzkleidung tragen.

- Überprüfen Sie vor dem Transport den Karton auf Schäden oder lose Teile.
- Vergewissern Sie sich bei der Benutzung von (schweren) Geräten, dass die Person, die das Gerät benutzen soll, über eine entsprechende Zulassung verfügt.
- Transportieren Sie das Produkt immer im ausgepackten Zustand.

A.1 Übersicht über den Inhalt des Basispakets 290200

CAUTION Packen Sie das Produkt nicht aus, bevor Sie es an den endgültigen Installationsort transportiert haben, um Schäden zu vermeiden.

- Packen Sie das Produkt in einer trockenen Umgebung aus.
- Überprüfen Sie beim Auspacken des Produkts auf Schäden oder fehlende Teile.
- Überprüfen Sie die Kabel auf Schäden.
- Bitte entsorgen und recyceln Sie das Verpackungsmaterial korrekt.

A.2 Übersicht über den Inhalt der Aufhängung YA3452/ YA3453

A.3 Inhalt des Trägeradapters YA3451

A.4 Übersicht über den Inhalt des Stabilisierungsseilsets für YA3454 und YA3455

A.5 Optionales Vinylbodenpaket YA3431

A.6 Optionales Aufkleberbodenpaket YA3430

A.7 Platzanforderungen

- Installieren Sie die „Luna“ oberhalb der Mitte des runden Spielfelds.
- Vergewissern Sie sich, dass die tragende Struktur oder Decke eine Tragfähigkeit von mindestens 50 kg (110 Pfund) hat, um die Luna sicher unterzubringen. Stellen Sie sicher, dass die tragende Struktur oder Decke mindestens 3 Meter (9,8 Fuß) hoch ist und 7 Meter (23 Fuß) nicht überschreitet, um eine ordnungsgemäße Installation der Luna sicherzustellen.
- Für Decken, die höher als 6 Meter sind, nutzen Sie bitte das zusätzliche Aufhängungsverlängerungsprodukt YA3453, um die Luna in einer angemessenen Höhe zu installieren.
- Ein hindernisfreier Raum von 1,5 Metern ist zwingend erforderlich!

A.8 Unterstützende Materialien

- Geeignete Materialien für die Installation sind z.B. Beton und Holz.
- Stellen Sie sicher, dass die Installationsfläche für Luna statisch einwandfrei und in der Lage ist, das Gewicht von mindestens 50 kg (110 lbs) zu tragen.
- Verkleidungen können verwendet werden, solange die Luna direkt auf das zugrundeliegende, tragfähige Material montiert wird, das das Gewicht tragen kann.
- Für Installationen an H- oder I-Trägern empfehlen wir die Verwendung unseres Produkts YA3451, um eine ordnungsgemäße und sichere Installation der Luna zu gewährleisten.

NOTICE Im Zweifelsfall konsultieren Sie einen Bauingenieur für eine fachkundige Beratung zu sichern und festen Installation der Luna an Ihrer Decke.

A.9 Vermeiden Sie die Platzierung der Luna in der Nähe von Objekten, die schnell bewegte Schatten oder Licht werfen. Diese könnten den Bewegungssensor stören und seine Leistung beeinträchtigen.

A.10 Stellen Sie sicher, dass eine funktionierende Steckdose mit 220 V innerhalb von 1,5 Metern vom Installationspunkt der Luna vorhanden ist.

B. VORMONTAGE

NOTICE Die folgenden Schritte gelten speziell für Installationen, die zusätzliche Aufhängungsprofile verwenden. Wenn Ihre Installation keine Aufhängung erfordert, fahren Sie bei Schritt B.5 fort.

B.1 Übersicht über die Aufhängungslängen

- Für jeden Bereich ist angegeben, wie viele Verlängerungsstücke empfohlen werden.
- Ab einer Länge von 1,5 m (3 Verlängerungsstücke) empfehlen wir die Zugabe des Stabilisierungskits.
- Stellen Sie nach dem Schneiden des Rohrs sicher, dass alle scharfen Kanten durch Entgraten oder mit geeigneten Methoden entfernt werden, um eine Beschädigung des Stromkabels im nächsten Schritt zu vermeiden.

B.2 Installation von Stumpfstoßverbindern. (Drei Arten von Verbindungen. Steckverbinder mit Stoßverbindung einfügen.)

- Bei den mittleren Stücken sollten Sie darauf achten, dass Sie die Schraube schon vorher einsetzen. Achten Sie darauf, dass die Verbinder nicht aus der Stange herausragen, um eine gerade Verbindung beim Zusammenschrauben der Profile zu erhalten.
- Beachten Sie, dass der Verbinder A gegen den Uhrzeigersinn gedreht werden muss.

B.3 Verbinden Sie alle Profile miteinander, zwei Mal pro Verbindung.

B.4 Ziehen Sie das Stromkabel und das Absturzsicherungskabel durch die Aufhängung. Beenden Sie das Absturzsicherungskabel in einer Schlaufe mit drei Drahtklemmen.

B.5 Schließen Sie das Stromkabel mit dem Netzstecker ab.

CAUTION Wenn Sie sich bei einem Aspekt des Prozesses unsicher sind, wird empfohlen, einen qualifizierten Elektriker zu konsultieren, um eine ordnungsgemäße und sichere Beendigung des Stromkabels sicherzustellen.

B.6 Befestigen Sie die beiden oberen Flansche an der Luna.

C. DECKENVORBEREITUNG

NOTICE Für Installationen an einem I-Träger oder H-Träger siehe Schritt C.4 und weiter.

C.1 Verwenden Sie die Deckenhalterung (913-567), um die gewünschte Installationsposition von Luna auf der Tragstruktur zu markieren. Stellen Sie sicher, dass die Halterung in Ausrichtung mit der Mitte der Spielfläche positioniert ist. Eine spezifische Ausrichtung der Halterung um diese Achse ist nicht erforderlich, da Luna unabhängig von diesem Winkel arbeiten kann.

C.2 Bohrlöcher

- Betoneinbau: Verwenden Sie den geeigneten Bohrer für Beton und verwenden Sie die mitgelieferten Dübel zur Befestigung der Luna.
- Holzinstallation: Bohren Sie ein Vorbohrloch mit dem geeigneten Bohrer. Vermeiden Sie die Verwendung von Dübeln für Holzinstallationen.

C.3 Montieren Sie die Deckenhalterung in Holz mit Sechskantschrauben und Unterlegscheiben.

NOTICE Die folgenden Schritte gelten speziell für Installationen, die das zusätzliche I/H-Träger-Paket YA3451 verwenden.

C.4 Befestigen Sie die Deckenhalterung mit den mitgelieferten Senkkopfschrauben sicher an der Hauptplatte von YA3451.

C.5 Passen Sie den Abstand der Klammern so an, dass sie so eng wie möglich an der Breite der I/H-Trägerflansche anliegen. Stellen Sie sicher, dass beide Klammern den Flansch der Träger sicher greifen und ausreichend von der Kante nach innen verlängern, um ein Abrutschen zu verhindern.

C.6 Stellen Sie sicher, dass die äußeren Mutter-Schrauben-Kombinationen etwa 3 mm über die Dicke des Trägerflansches hinausragen, um einen geeigneten Klemmhebel zu erzeugen.

C.7 Befestigen Sie die Halterung am I/H-Träger, indem Sie die inneren Mutter-Schrauben-Kombinationen festziehen.

D. INSTALLATION

NOTICE Für Installationen ohne Aufhängungsteil siehe Schritt D.2 und weiter.

D.1 Montieren Sie die Aufhängung an der Deckenhalterung, gefolgt von der Montage der Luna auf gleiche Weise. Fahren Sie mit Schritt D.3 fort

D.2 Montieren Sie die Luna an der Aufhängung.

D.3 Verbinden Sie die Netzstecker und befestigen Sie das Fallschutzseil am Ankerpunkt oben auf der Luna.

D.4 Endgültige Installation

- Befestigen Sie das Fallschutzseil an einem geeigneten Verankerungspunkt an der Decke. Achten Sie darauf, dass Fallschutzseil nicht durchhängt. Beenden Sie das Drahtseil, indem Sie es mit drei Drahtseilklemmen sichern und überschüssiges Kabel mit einer Zange abschneiden.
- Schließen Sie schließlich den Strom an Luna an.

NOTICE Die folgenden Schritte gelten speziell für Installationen, die das zusätzliche Spannungsset YA3454 verwenden.

D.5 Installation mit Spannungsset (YA3453) für Verlängerungen von 1,5 m und länger.

- Installieren Sie das zusätzliche Aufhängungsseil in der entsprechenden Länge und im entsprechenden Winkel an.
- Verwenden Sie die empfohlene Hardware, um die Aufhängungsdrähte an Ort und Stelle zu sichern.

SERVICE

UNTERSTÜTZUNG

Für Fragen, Anmerkungen oder Hilfe können Sie sich jederzeit an die Lappset-Zentrale in den Niederlanden wenden.

Lappset Interactive
Nieuwenkampsmaten 12
7472 DE Goor
Niederlande
+31 (0) 547 289 410
info@lappset.nl

Für Kontaktdaten von Lappset-Händlern oder Büros besuchen Sie bitte unsere Webseite Lappset.com oder sehen Sie sich die Händlerübersicht unter store.Lappset.com an.

MANUELLER NEUSTART

- Schalten Sie den Strom aus oder ziehen Sie das Gerät aus der Steckdose
- Warten Sie 30 Sekunden
- Schalten Sie den Strom ein oder schließen Sie das Gerät an
- Warten Sie, bis das Produkt den Startvorgang abgeschlossen hat und online ist

NOTICE Verwenden Sie keine externe Zeitschaltuhr, um das Produkt ein- und auszuschalten. Verwenden Sie stattdessen die Online-Möglichkeiten von Lappset Dashboard, um Ein-/Ausschaltzeiten festzulegen.

REINIGUNG & WARTUNG

WARNING Befolgen Sie bei der Wartung des Produkts genau die Anweisungen in diesem Abschnitt. Die Nichtbeachtung dieser Anweisungen kann zu schweren Verletzungen oder Schäden führen.

WARNING Vergewissern Sie sich immer, dass das Gerät ausgeschaltet und vom Stromnetz getrennt ist, bevor Sie versuchen, eine Inspektion oder Wartung durchzuführen.

WARNING Verwenden Sie bei der Wartung des Geräts nur identische Ersatzteile. Die Verwendung von nicht zugelassenen Teilen kann zu schweren Verletzungen oder Schäden führen.

- Verwenden Sie eine milde Seife und ein nicht kratzendes Tuch, um das Produkt mindestens einmal im Jahr zu reinigen
- Das Produkt sollte regelmäßig auf beschädigte oder fehlende Teile überprüft werden
- Wenn Teile beschädigt oder fehlen, sollte das Produkt vom Netz getrennt und die Teile sollten korrigiert, repariert oder ersetzt werden, um Verletzungen zu vermeiden.
- Überprüfen Sie die Schrauben alle 6 Monate (und ziehen Sie sie ggf. nach), um zu verhindern, dass sich die Schrauben in der Aufhängung zwischen Luna und Decke lösen.
- Vergewissern Sie sich, dass das Produkt jeden Tag neu gestartet werden kann, um eine optimale Leistung zu erzielen.

PFLEGE VOM FUSSBODEN

Für detaillierte Wartungsanweisungen beziehen Sie sich bitte auf das Handbuch, das speziell für Ihren Bodentyp gilt. Allgemein empfehlen wir jedoch, den Boden regelmäßig mit einem weichborstigen Besen zu kehren, um losen Schmutz oder Ablagerungen zu entfernen. Bei verschütteten Flüssigkeiten, Soßen, geschmolzenem Eis, Limonade usw. reinigen Sie die betroffene Stelle mit sauberem Wasser und einer milden Seifenlösung.

ENTSORGUNG

DEMONTAGE

WARNING Trennen Sie das Gerät vom Stromnetz, um einen Stromschlag zu vermeiden.

CAUTION Schützen Sie die Teile nach dem Zerlegen und während des Transports.

NOTICE Wenn Sie das Produkt an einem anderen Ort wieder aufbauen wollen, überprüfen Sie alle demontierten Teile auf ihre Wiederverwendbarkeit. Ersatzteile können bestellt werden.

ENTFERNUNG

Wenn Sie Hilfe bei der Entsorgung Ihres Produkts benötigen, wenden Sie sich bitte an uns und erkundigen Sie sich nach unseren Dienstleistungen und möglichen Kosten.

RECYCLING

Bitte achten Sie bei der Entsorgung des Produkts darauf, dass die Materialien sinnvoll und korrekt recycelt werden. Um dieses Produkt zu recyceln, können Sie uns kontaktieren und das Produkt zurückschicken. Wir werden Ihr gebrauchtes Produkt dann auf eine Weise entsorgen, die unseren Nachhaltigkeitsrichtlinien entspricht.

GARANTIE, BEDINGUNGEN UND KONDITIONEN

Für die Garantie, Geschäftsbedingungen und Konditionen für dieses Produkt, Lappset Dashboard, Inhalte und Software besuchen Sie dashboard.lappset.com/downloads.

LAPPSET®

Made in the Netherlands

290200-241004